ИНСТРУКЦИЯ ПО СБОРКЕ: МАЛЬМА МН-135-04 Шкаф для одежды
INSTRUKCJA MONTAŻU: MALMA MN-135-04 Szafa ubraniowa
ASSEMBLY INSTRUCTION: MALMA MN-135-04 Wardrobe

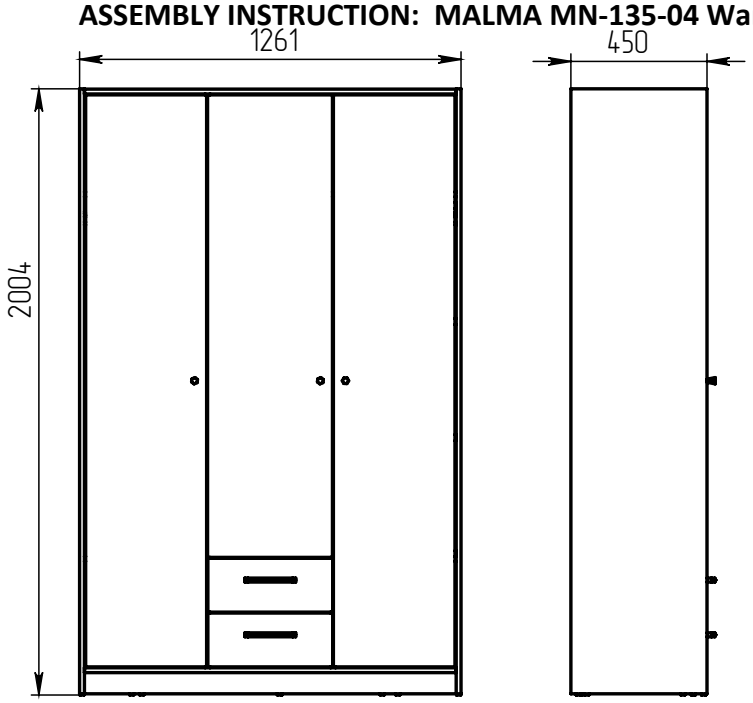

RU

ОБЩИЕ УКАЗАНИЯ ПО СБОРКЕ

Мебельное изделие должно собираться согласно прилагаемой инструкции по сборке. Перед сборкой необходимо проверить по комплектовочной ведомости наличие и количество деталей и фурнитуры. Сборку следует производить на ровном полу, покрытом тканью или бумагой во избежание повреждений и перекоса изделий. При сборке следует избегать неосторожных ударов и излишних усилий. Ввиду совершенствования конструкции и технологии изготовления, возможны отличия изделия от данного описания.

ГАРАНТИИ ИЗГОТОВИТЕЛЯ

Гарантийный срок эксплуатации и срок службы мебели при соблюдении приведенных ниже правил указаны на этикетке. Сроки отсчитываются со дня продажи.
За механические повреждения, возникшие при транспортировке, сборке и хранении предприятие-изготовитель ответственности не несет.

ИНСТРУКЦИЯ ПО ЭКСПЛУАТАЦИИ И УХОДУ ЗА МЕБЕЛЬЮ

Мебельное изделие использовать по назначению указанному на этикетке. Изделие следует хранить и эксплуатировать при относительной влажности воздуха от 45 до 70%, температура в помещении не должна быть ниже +2°С. Избегать попадания прямых солнечных лучей на изделие. При установке изделий мебели в непосредственной близости от нагревательных и отопительных приборов их поверхности во время эксплуатации должны быть защищены от нагрева. Температура нагрева элементов мебели не должна превышать +40°С. Необходимо предохранять мебель от попадания на нее влаги, кислот, щелочей и различных растворителей. При эксплуатации мебельной продукции необходимо исключить попадание воды и иных жидкостей на элементы изделий мебели, соприкасающихся с полом. При перемещении мебели освобождать ее от содержимого. Не допускается оставлять ящики выдвинутыми, а двери открытыми, если изделие не используется. Очистку загрязнений производить при помощи специальных средств по уходу за мебелью.

PL

OGÓLNE WSKAZÓWKI DO MONTAŻU

Produkt meblowy należy zmontować zgodnie z załączoną instrukcją montażu. Przed montażem należy sprawdzić obecność i ilość części i osprzętu zgodnie z listą dostaw. Montaż należy wykonać na płaskiej podłodze pokrytej tkaniną lub papierem, aby uniknąć uszkodzenia i odkształcenia produktu. Podczas montażu należy unikać nieostrożnych uderzeń i nadmiernej siły. Ze względu na udoskonalenia w zakresie projektowania i technologii wykonania produkt może różnić się od tego opisu.

GWARANCJE WYKONAWCY

Okres gwarancji i żywotność mebli, z zastrzeżeniem poniższych zasad, są podane na etykiecie. Terminy liczone są od daty sprzedaży.
Za uszkodzenia mechaniczne, powstałe podczas transportu i montażu wykonawca nie niesie odpowiedzialności.

ZASADY PIELĘGNACJI I KONSERWACJI MEBLI

Produkt meblowy należy używać zgodnie z przeznaczeniem wskazanym na etykiecie. Produkt należy przechowywać i eksploatować przy wilgotności względnej powietrza od 45 do 70%, temperatura w pomieszczeniu nie powinna być niższa niż +2°C. Unikaj bezpośredniego światła słonecznego na produkt. W przypadku montażu mebli w bezpośrednim sąsiedztwie urządzeń grzewczych ich powierzchnie należy chronić przed nagrzewaniem podczas eksploatacji. Temperatura nagrzewania elementów meblowych nie powinna przekraczać + 40°C. Konieczne jest zabezpieczenie mebli przed wilgocią, kwasami, zasadami i różnymi rozpuszczalnikami. Podczas obsługi wyrobów meblarskich należy wykluczyć wnikanie wody i innych płynów na elementy wyrobów meblarskich stykające się z podłogą. Przenosząc meble, uwolnij je od zawartości. Nie pozostawiaj wysuniętych szuflad i otwartych drzwi, kiedy produkt nie jest używany. Do czyszczenia zabrudzeń używaj specjalnych środków do pielęgnacji mebli.

EN

GENERAL INSTRUCTIONS ON ASSEMBLY

The furniture product must be assembled according to the enclosed assembly instructions. Before assembly, it is necessary to check the presence and quantity of parts and fittings according to the delivery list. Assembly should be done on a flat floor covered with cloth or paper to avoid damage and distortion of the product. When assembling, careless knocks and excessive force should be avoided. Due to improvements in design and manufacturing technology, the product may differ from this description.

MANUFACTURER'S WARRANTY

The warranty period and service life of the furniture, subject to the rules below, are indicated on the label. Terms are counted from the date of sale.
The manufacturer is not responsible for damages caused while transportation, assembling.

FURNITURE SERVICE AND CARE REGULATIONS

Use the furniture product for the intended purpose indicated on the label. The product should be stored and operated at a relative air humidity of 45 to 70%, the room temperature should not be lower than +2°C. Avoid direct sunlight on the product. When installing furniture items in the immediate vicinity of heating devices, their surfaces must be protected from heating during operation. The heating temperature of furniture elements should not exceed +40°C. It is necessary to protect furniture from moisture, acids, alkalis and various solvents. When operating furniture products, it is necessary to exclude the ingress of water and other liquids on the elements of furniture products in contact with the floor. When moving furniture, free it from its contents. Do not leave drawers pulled out and doors open when the product is not in use. To clean the dirt, use special furniture care products.

A	B	C	D	
1	135.107	1	1891	400
2	135.109	1	1891	402
3	135.110	2	178	413
4	135.111	1	1529	413
5	135.204	1	2000	450
6	135.214	1	1897	434
7	135.215	1	1557	417
8	135.216	1	2000	450
9	135.306	4	399	414
10	135.307	3	399	415
11	135.319	1	1229	450
12	135.320	1	814	417
13	135.321	1	1229	434
14	135.405	2	352	70
15	135.408	2	1229	70
16	135.501	2	400	138
17	135.501-1	2	400	138
18	135.503	2	341	122
19	135.801	2	400	356
20	135.805	5	824	383
21	135.807	1	1919	409

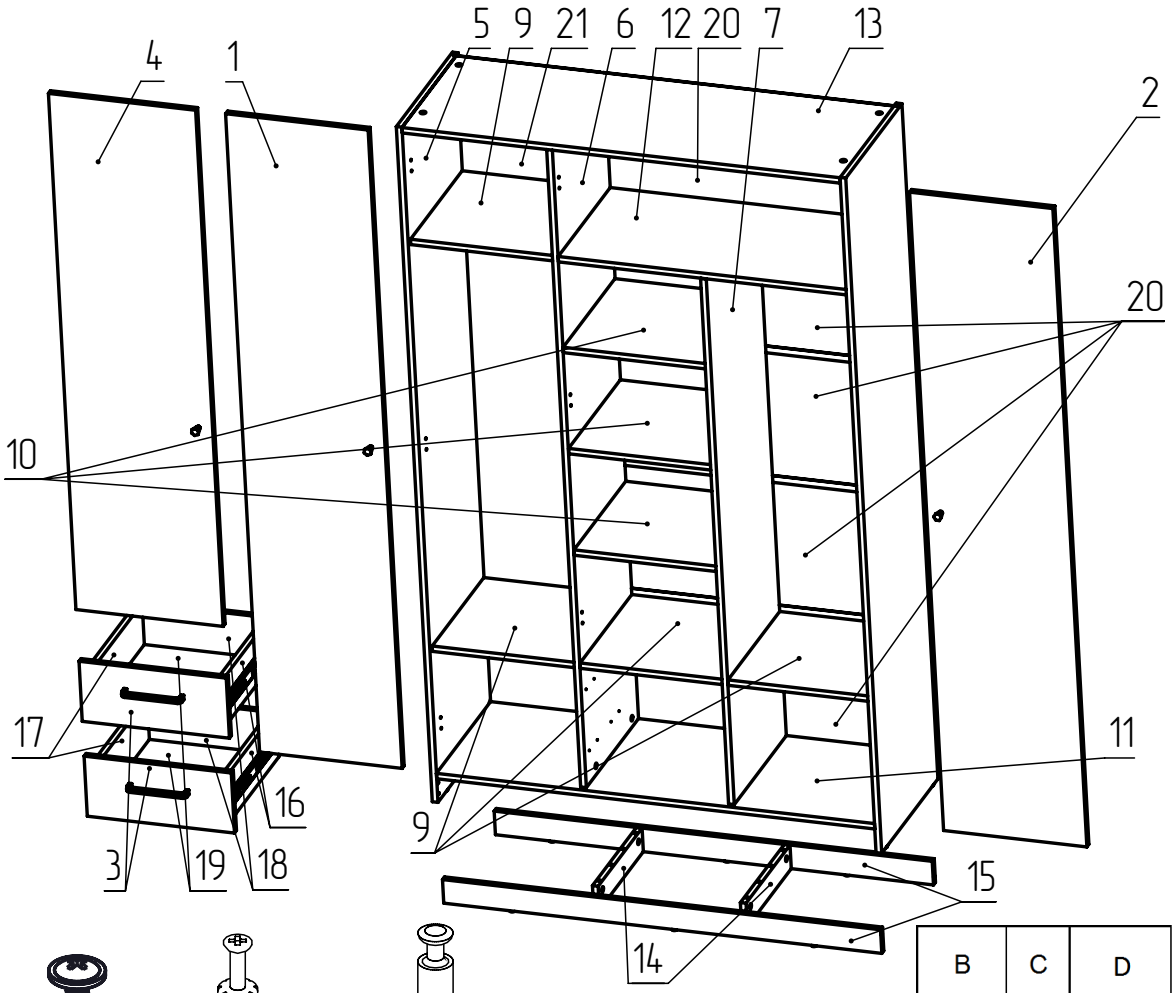

A - позиция/pozycja/position
B - артикул/artykuł/article
C - количество/ilość/quantity
D - размеры/wymiary/dimensions (мм/mm)


1-67 (M4x20)


1-01

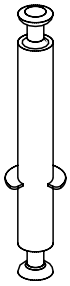
1-02


6-33 (Ø14)

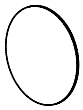
6-34 (Ø20)

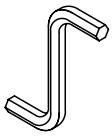
6-01

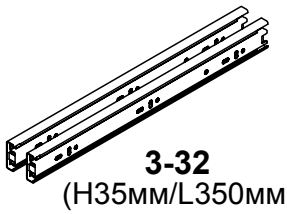
3-32 (H35мм/L350мм)


3-22

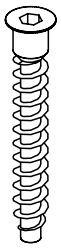
1-42 (Ø7x50)

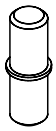
1-74

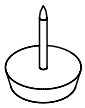
4-23

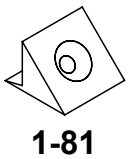
1-81

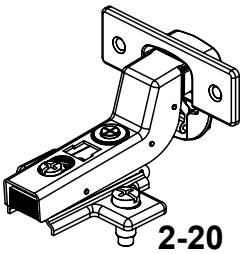
2-20

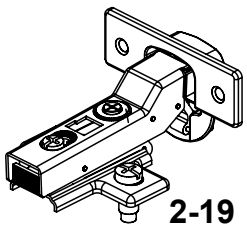
2-19

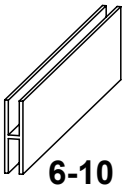
6-10


1-39 (Ø8x60)

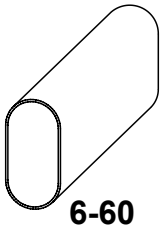
6-60

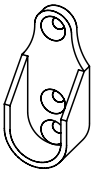
6-61

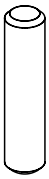
1-38 (Ø8x35)


1-07

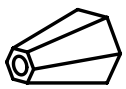
4-68


1-48 (Ø3,5x13)


1-88 (Ø3,5x16)


1-50 (Ø3x20)


1-53 (Ø4x16)

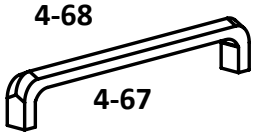
4-67

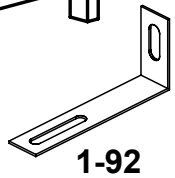
1-92

B	C	D
1-67	7	
1-01	36	
1-02	10	
6-33	8	
6-34	16	
6-01	1	
1-42	8	
3-22	10	
3-32	2	
2-20	6	
2-19	3	
4-23	10	
1-74	12	
4-67	2	
4-68	3	
6-10	4	813 мм
1-81	23	
1-92	1	
1-38	24	
1-39	10	
6-60	2	392 мм
6-61	4	
1-48	34	
1-88	12	
1-50	23	
1-53	22	
1-07	56	

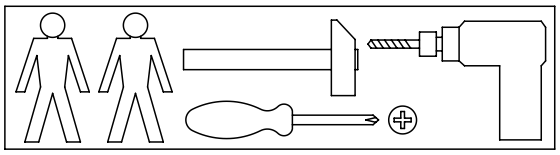

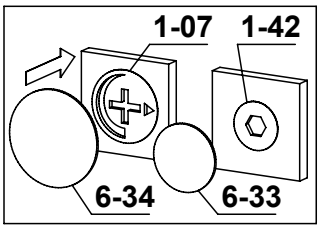

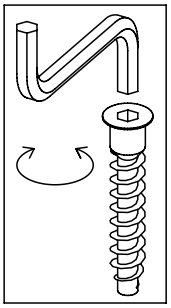

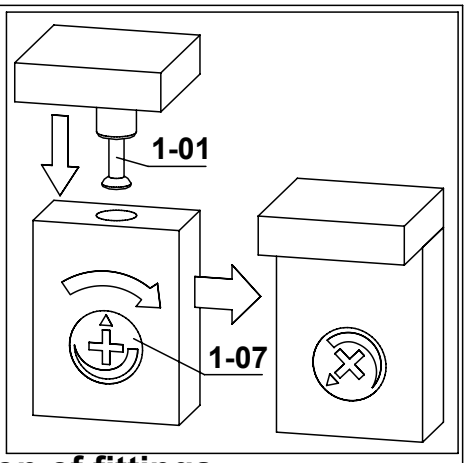

Монтаж фурнитуры / Montaż okuć / Installation of fittings

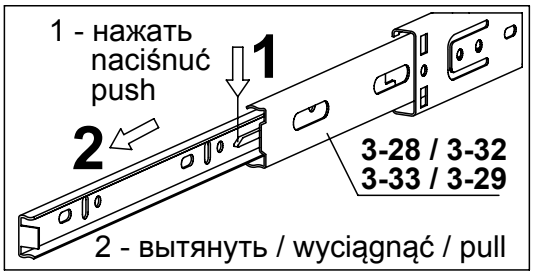

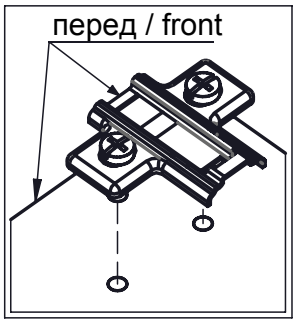

боковина шкафа / ścianka boczna / cabinet side

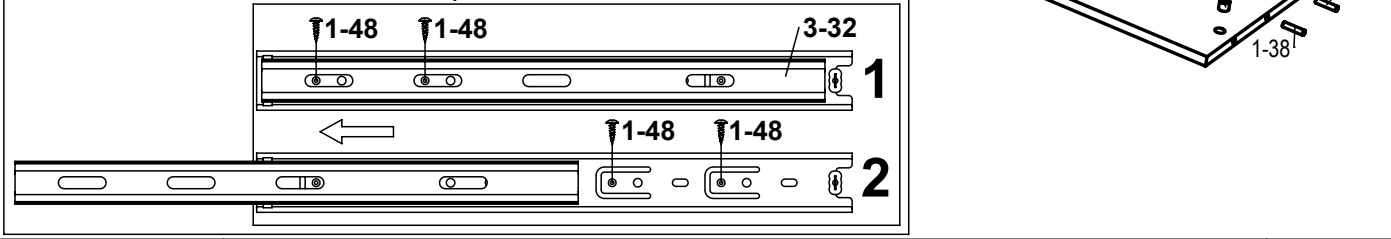

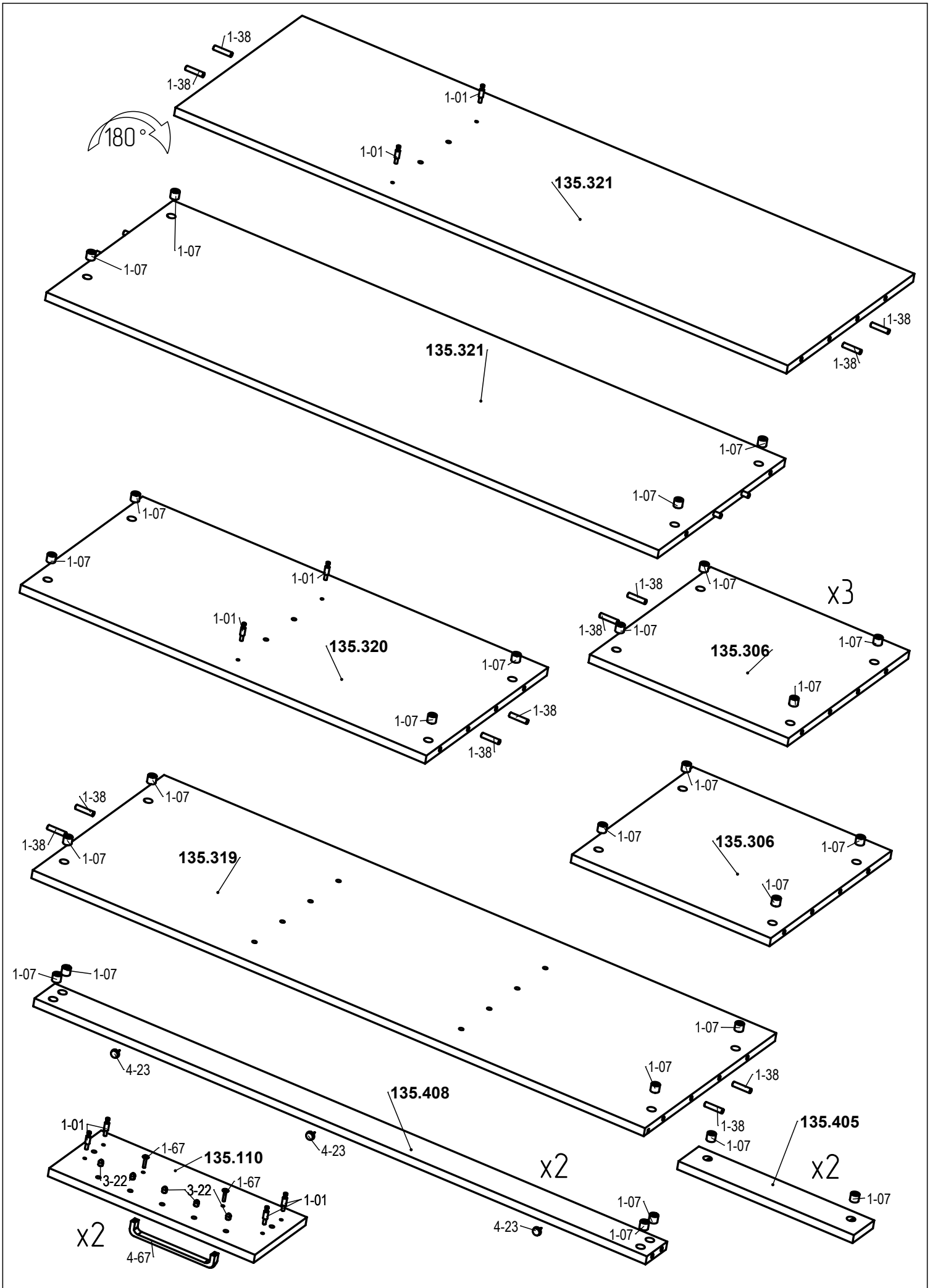
180°
1-38
1-38
1-01
1-01
135.321
1-07
1-07
1-38
1-38
135.321
1-07
1-07
1-07
1-07
1-01
1-01
135.320
1-07
1-07
1-38
1-38
1-38
1-07
x3
1-38
1-07
135.306
1-07
1-07
1-38
1-07
1-38
1-07
135.319
1-07
1-07
135.306
1-07
1-07
1-07
1-07
4-23
1-07
1-38
135.408
1-38
1-07
135.405
1-01
1-67
135.110
4-23
x2
x2
3-22
3-22
1-67
1-01
1-07
1-07
x2
4-23
1-07
4-67

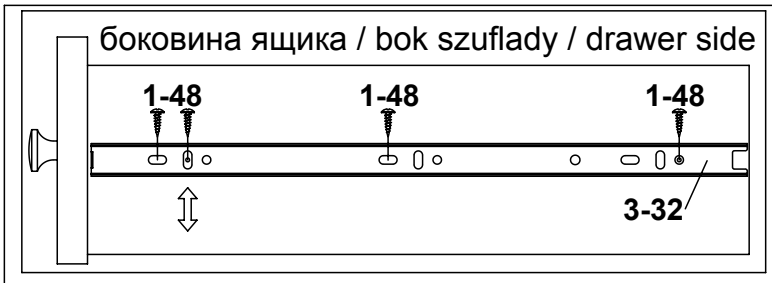
боковина ящика / bok szuflady / drawer side
1-48
1-48
1-48
3-32

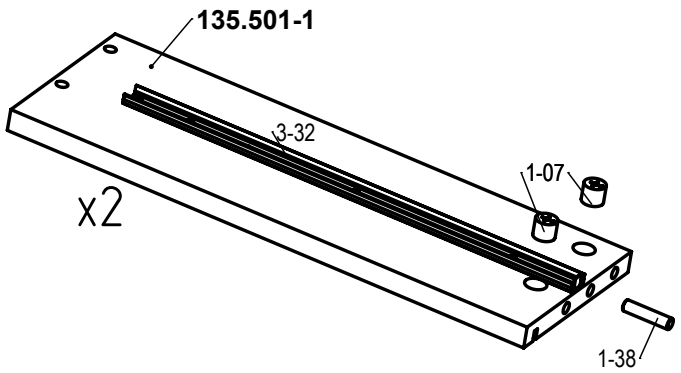
135.501-1
3-32
1-07
x2
1-38

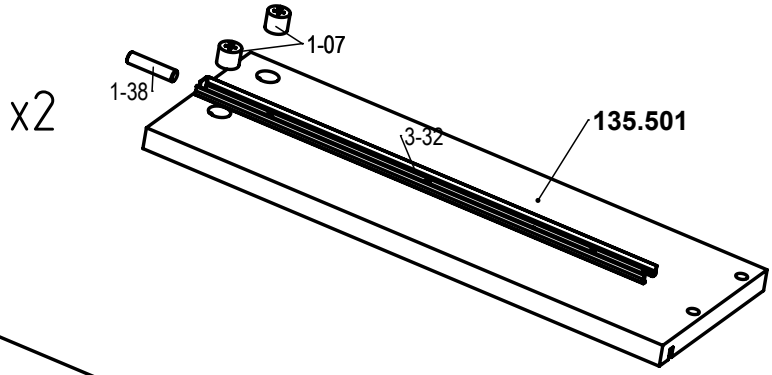
1-07
1-38
x2
3-32
135.501

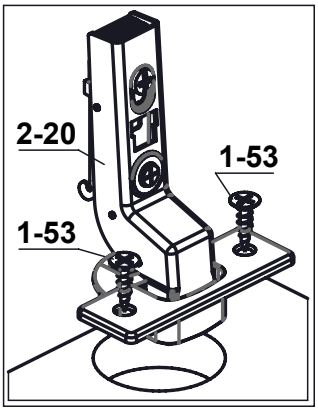
2-20
1-53
1-53

2-20
135.107
2-20
1-67
4-68
2-20

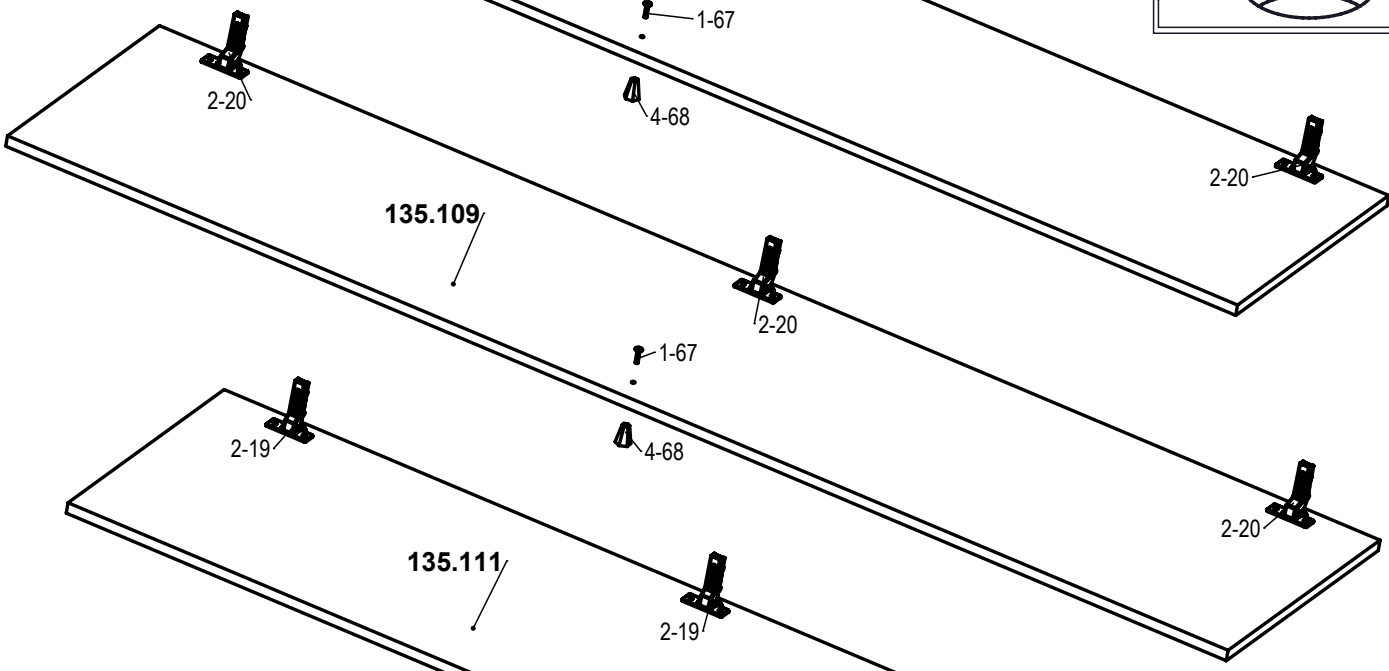
2-20
135.109
2-20
1-67
4-68
2-20

2-19
135.111
2-19
1-67
4-68
2-19

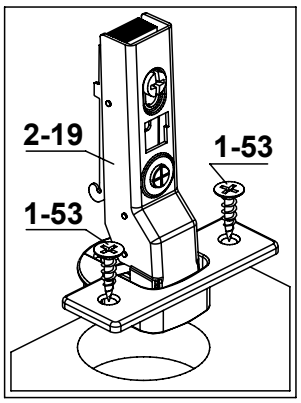
2-19
1-53
1-53

01

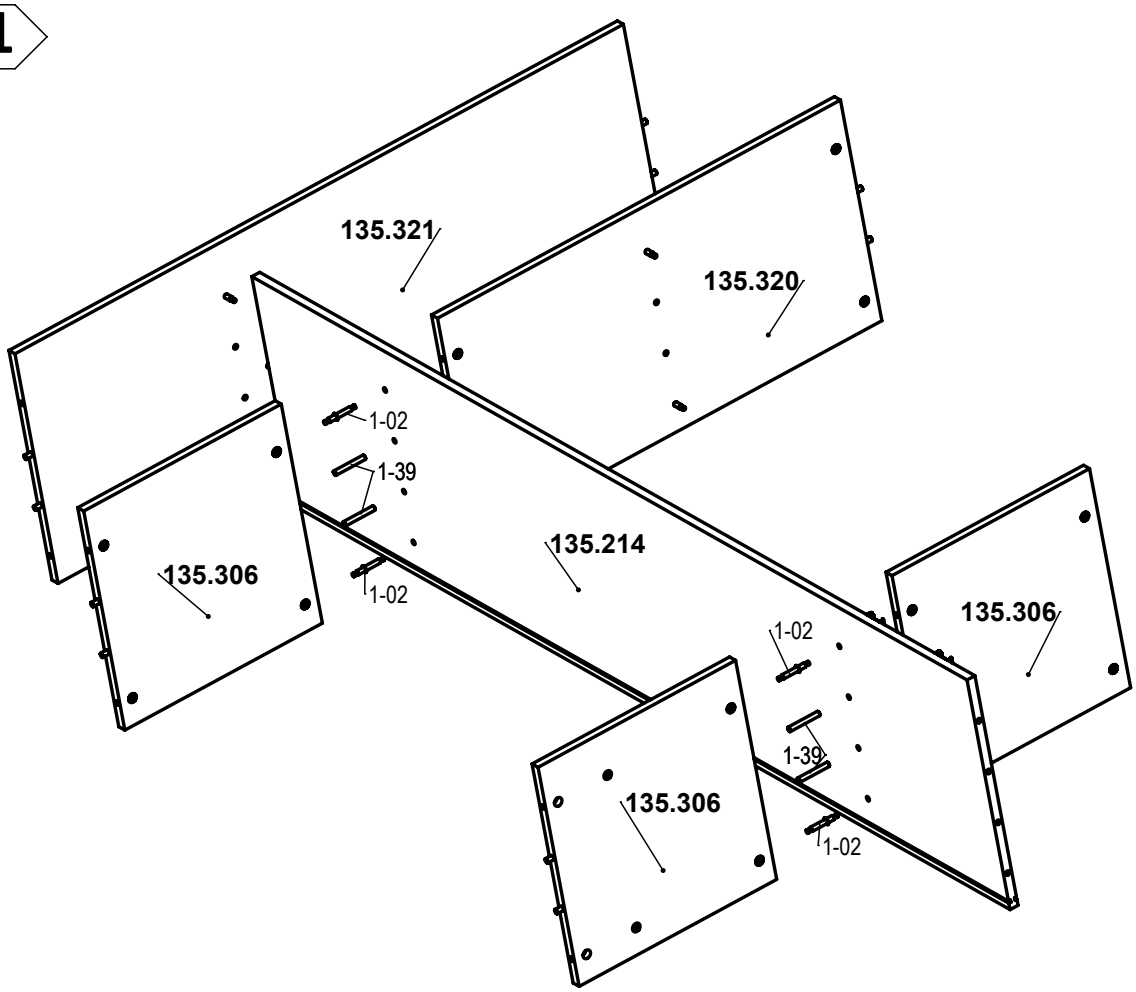
135.321
135.320
1-02
1-39
135.306
135.214
1-02
135.306
1-02
1-39
135.306
1-02

02

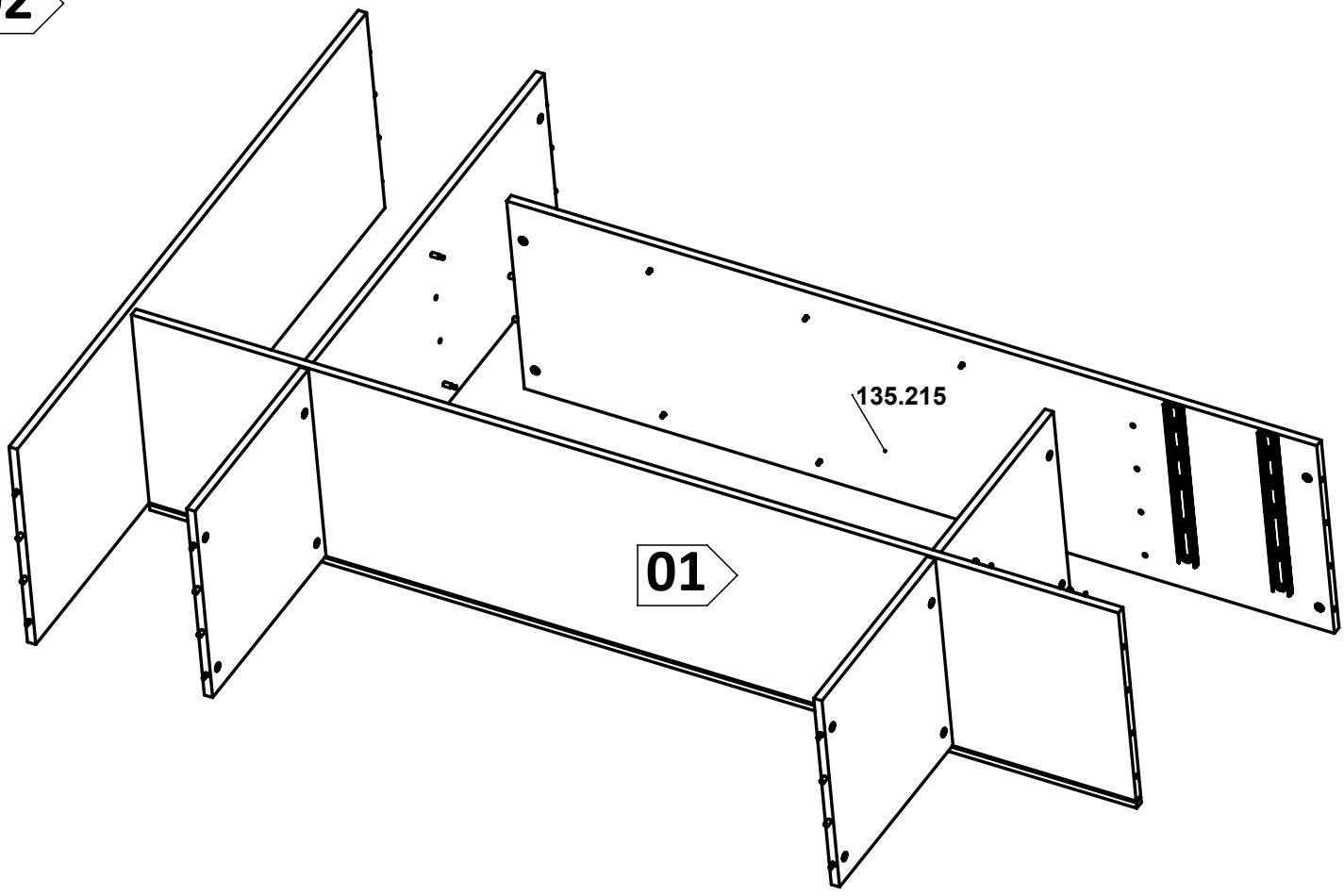
135.215
01

03

02

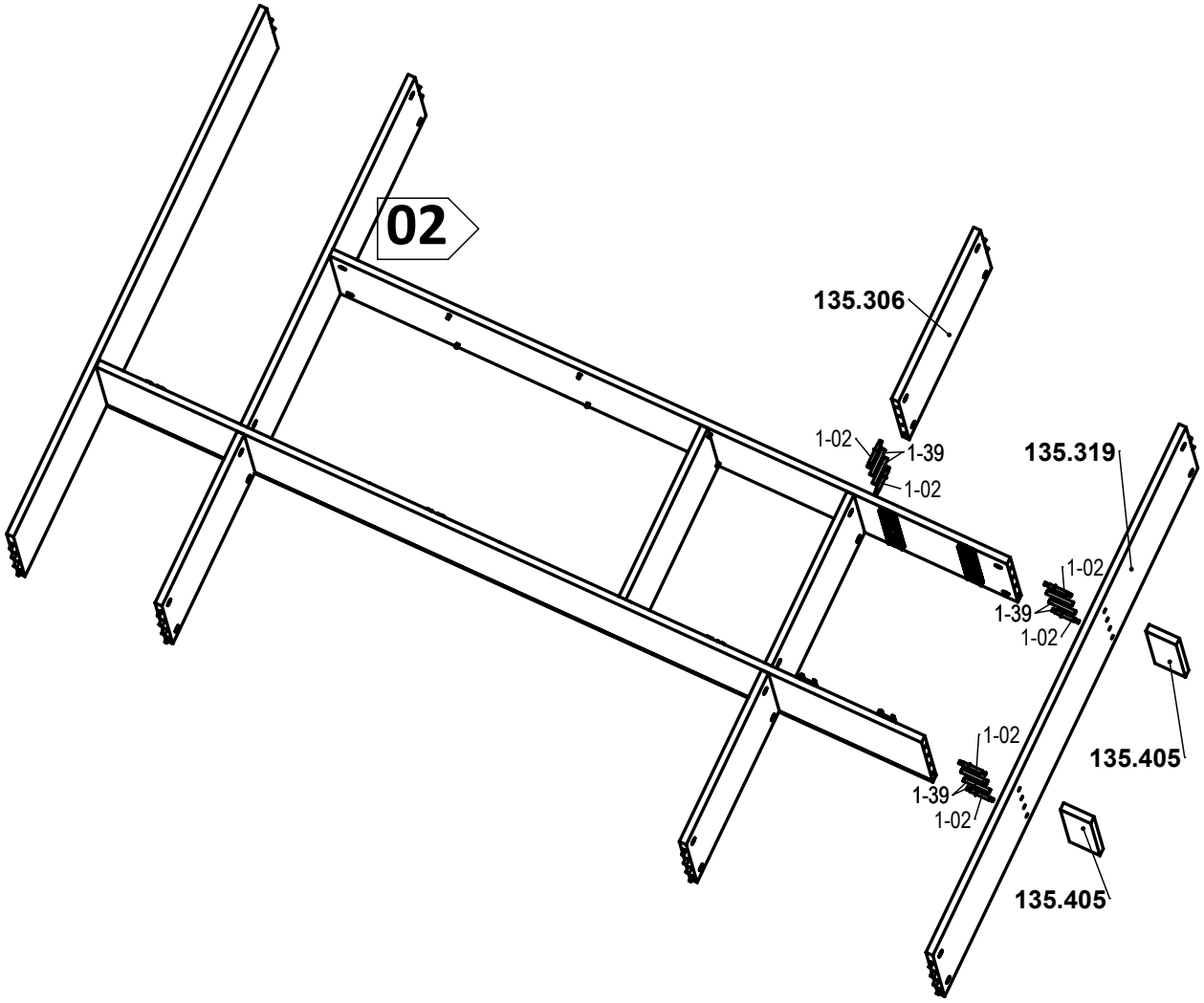
135.306
1-02
1-39
1-02
135.319
1-02
1-39
1-02
135.405
1-02
1-39
1-02
135.405

04

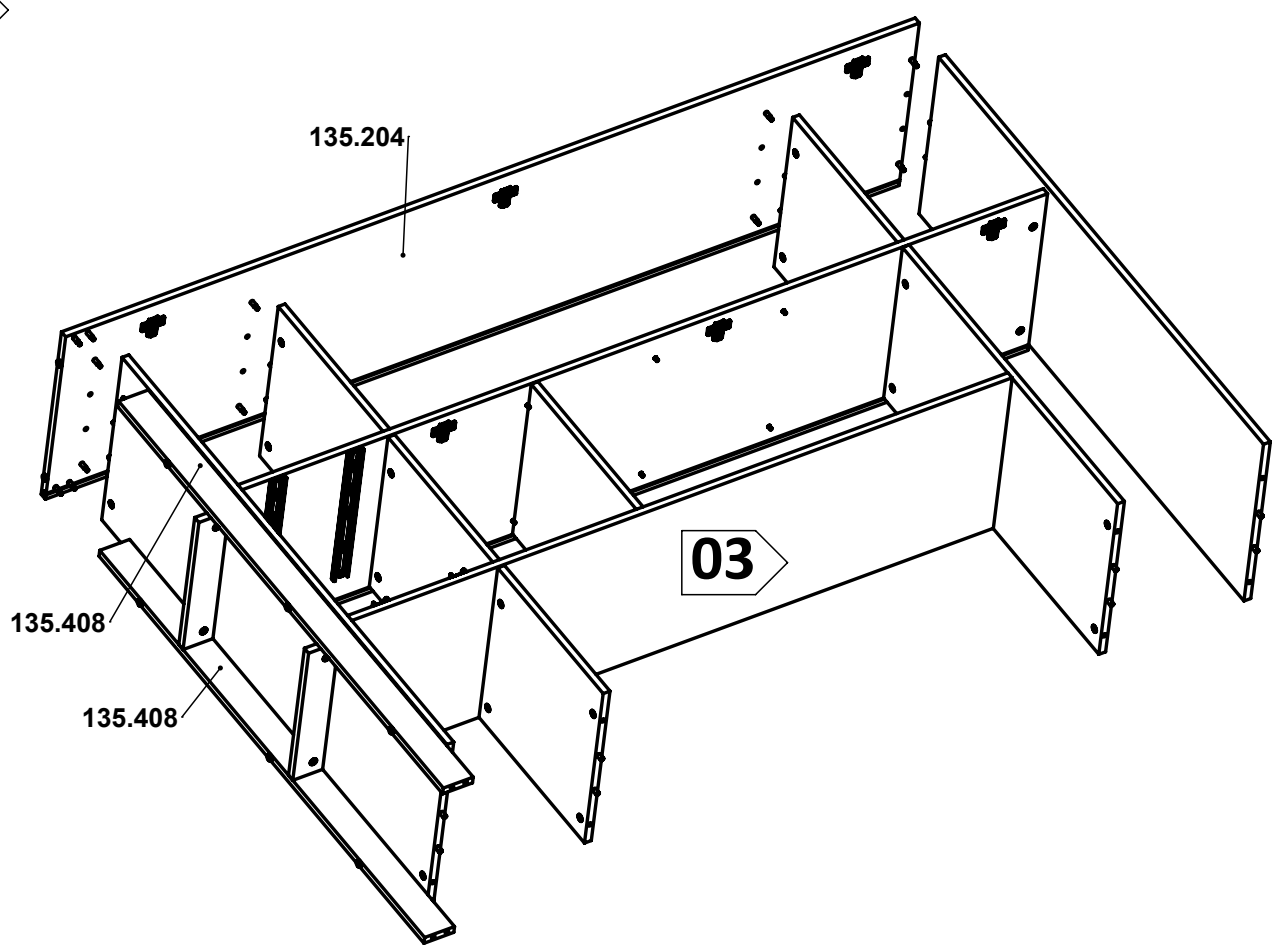
135.204
03
135.408
135.408

05

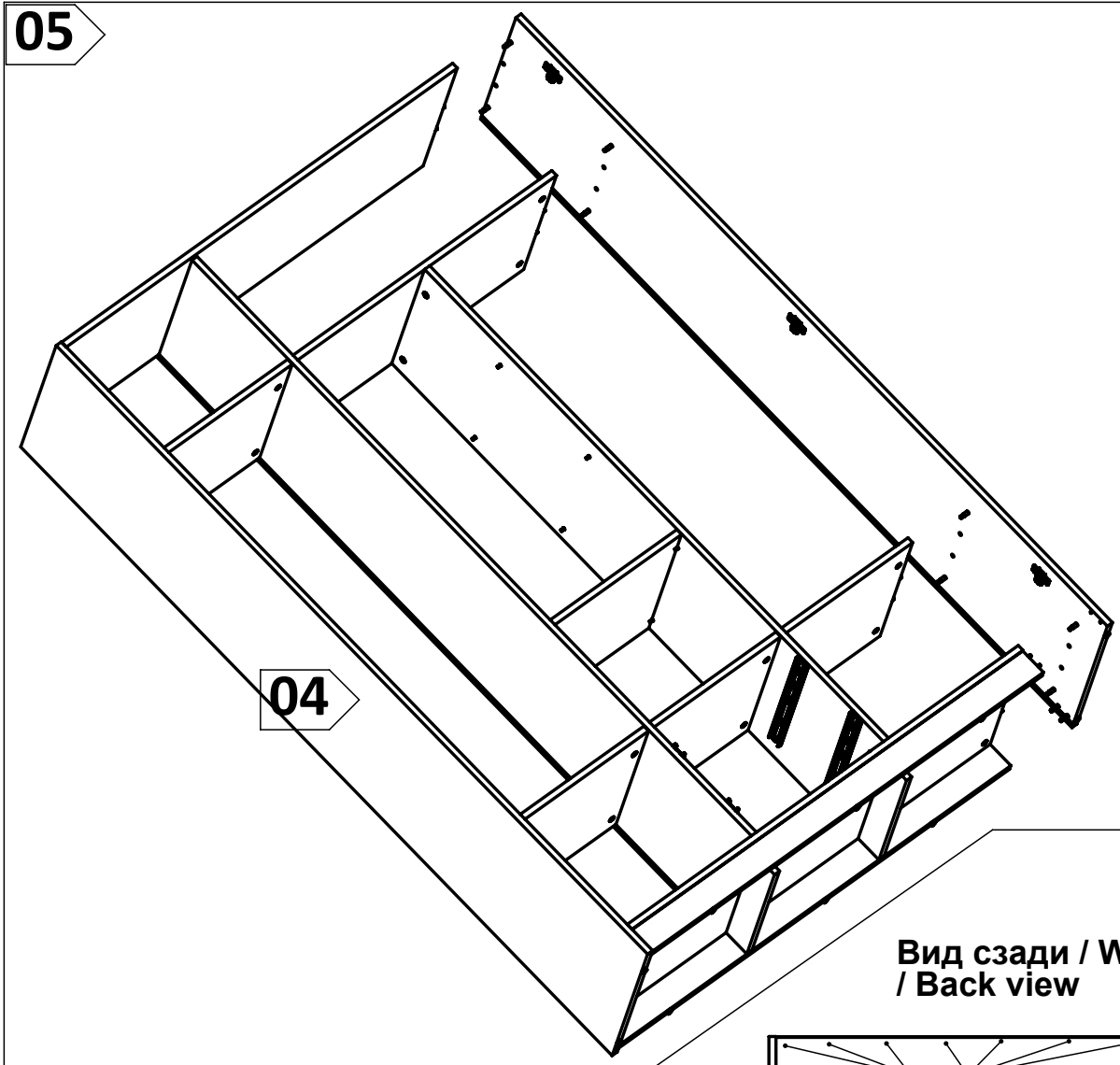

Вид сзади / Widok z tyłu / Back view

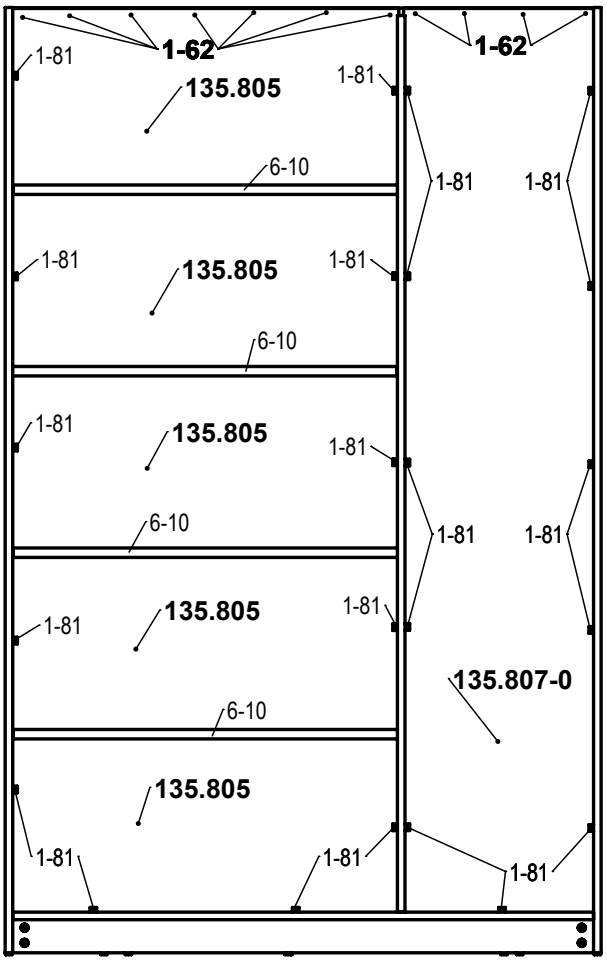

06

A=B

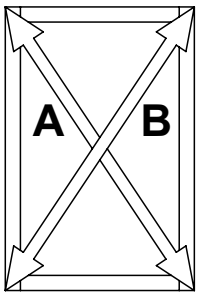

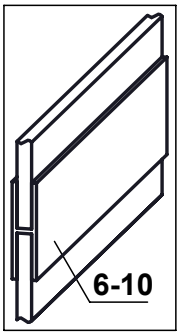

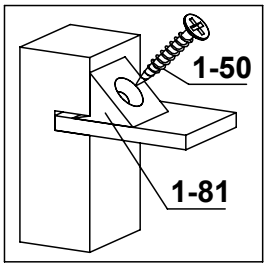

07

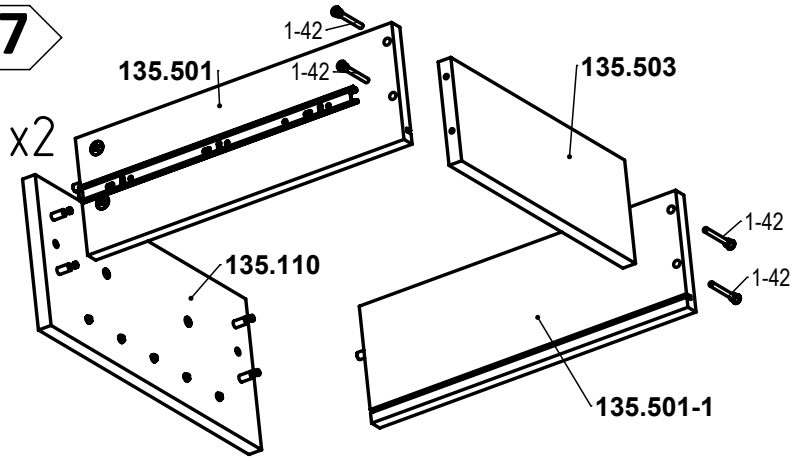

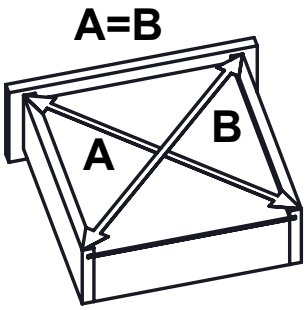

08

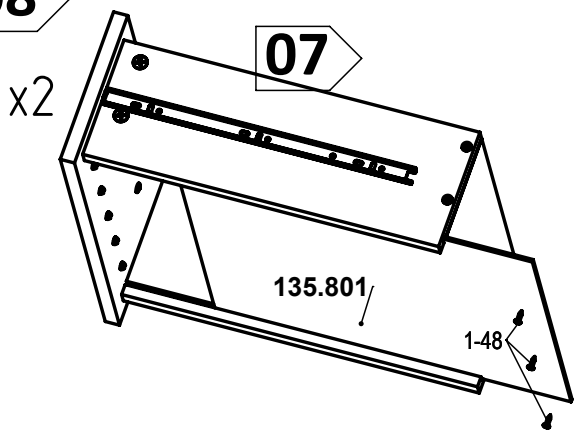

10

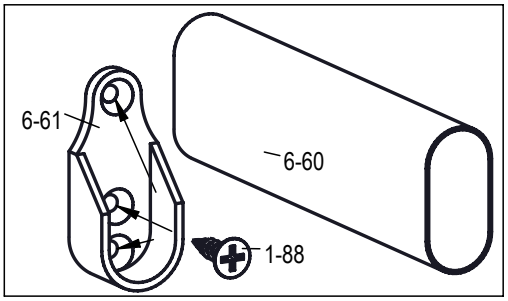

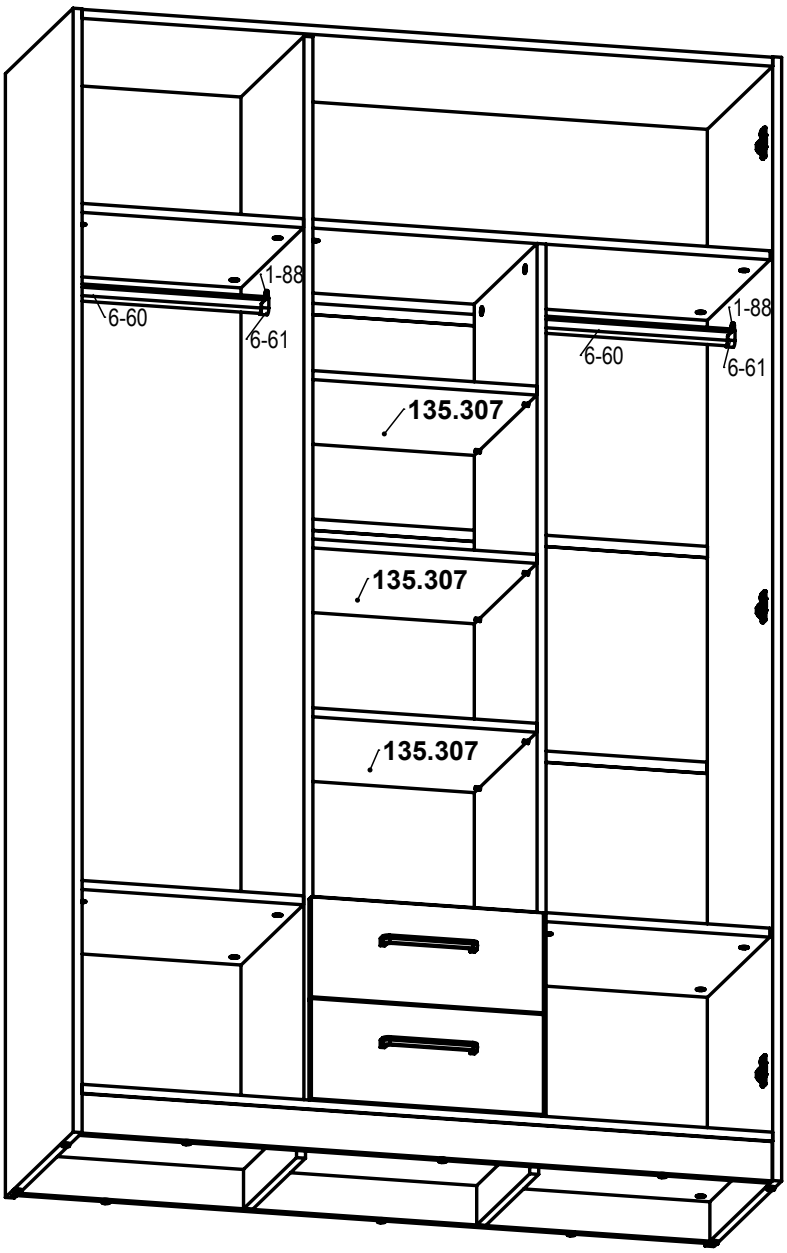

09

ВНИМАНИЕ! UWAGA! ATTENTION!

RU: Для защиты мебельного изделия от опрокидывания рекомендуется его крепление к стене уголком (1-92). Крепление следует производить за верхнюю горизонтальную стенку корпуса. Монтаж уголка к мебельному изделию выполнить двумя шурупами (1-48). Для крепления уголка к стене помещения следует приобрести соответствующие типу стены дюбели и шурупы. Монтаж должен проводиться компетентным лицом.

PL: Aby zabezpieczyć produkt meblowy przed przewróceniem się, zalecamy przymocowanie go do ściany za pomocą kątownika (1-92). Mocowanie należy wykonać za górną poziomą ścianą obudowy. Przymocuj narożnik do produktu meblowego za pomocą dwóch śrub (1-48). Aby przymocować narożnik do ściany, należy zakupić kołki i wkręty odpowiadające rodzajowi ściany. Instalacja musi być wykonana przez kompetentną osobę.

EN: To protect the furniture product from tipping over, we recommend fixing it to the wall with an angle bracket (1-92). Fixing should be made for the upper horizontal wall of the cabinet. Install the corner to the furniture product with two screws (1-48). To fix the corner to the wall, you should purchase dowels and screws corresponding to the type of wall. Installation must be carried out by a competent person.

Монтаж дверей на петли
Montaż drzwi na zawiasach
Installation of doors on hinges

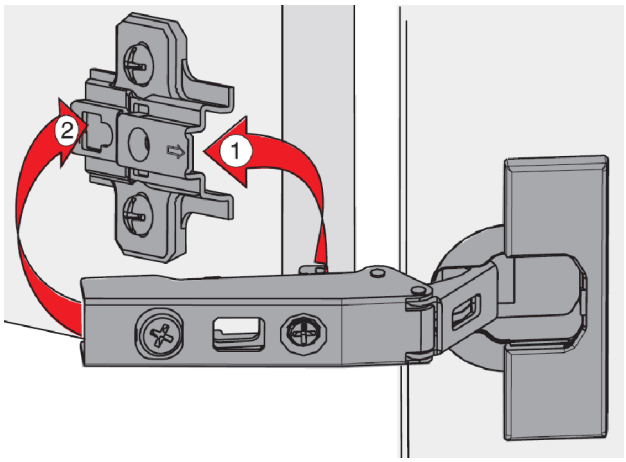

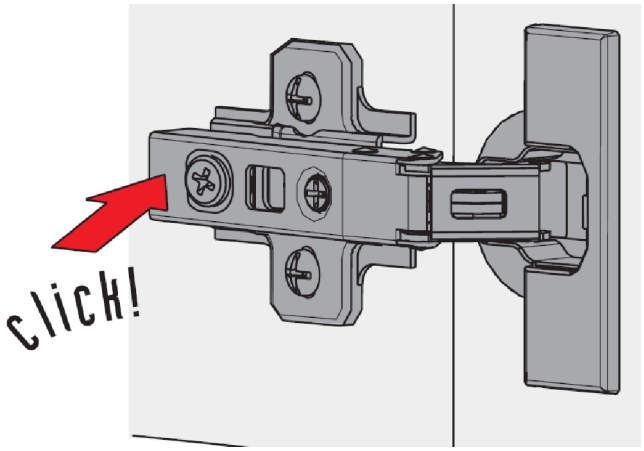

Демонтаж дверей с петель
Dismantling of doors from hinges
Wymontowanie drzwi z zawiasyw

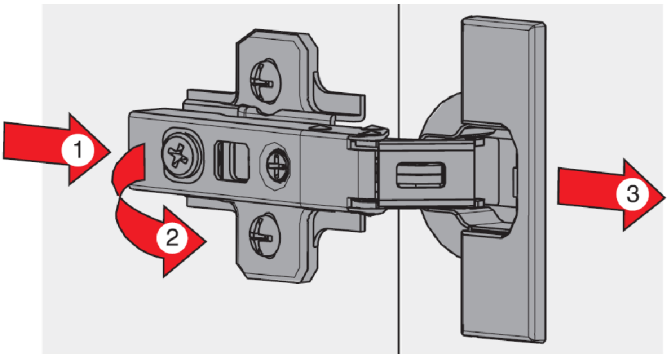

Регулировка петель
Regulacja zawiasyw
Adjusting the hinges

