СООО "Мебель-Неман", 230005, Республика Беларусь, г.Гродно, ул.Гаспадарчая 9, тел.(+375-152) 48-60-24, 48-60-25, 48-60-29.

Набор ВК-09.2
ширина - 244 см
высота - 218 см
глубина - 51 см

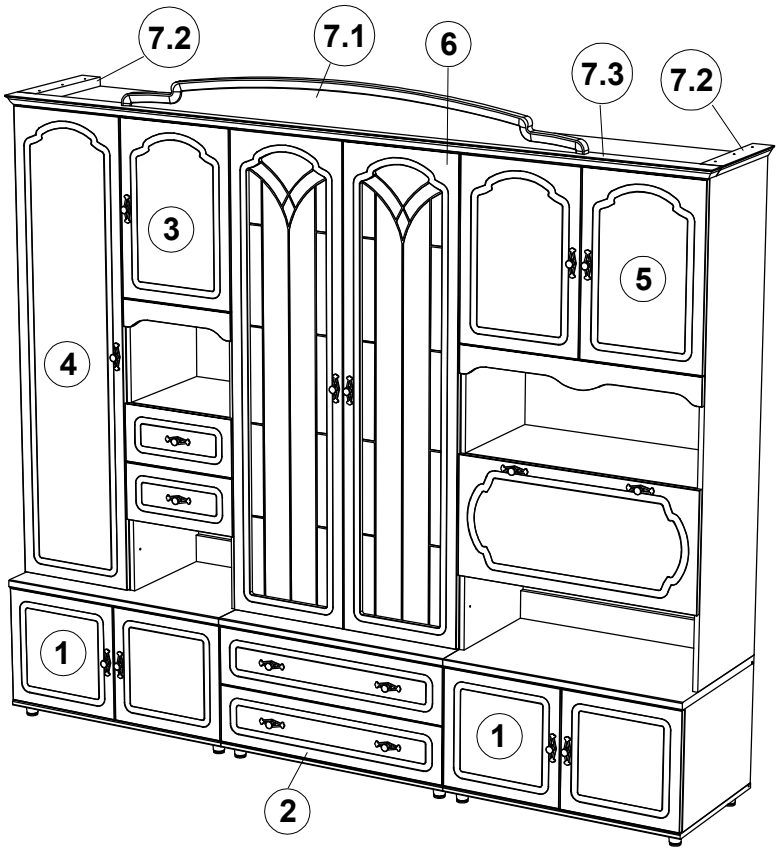

Внимание.
Фурнитура для стяжки модулей и монтажа карниза учтена в комплектации самих модулей.

Поз.	Обозначение	Наименование	Кол-во
1	ВК-09-02	Тумба	2
2	ВК-09-04	Тумба	1
3	ВК-09-08	Секция верхняя	1
4	ВК-09-09Л	Секция верхняя	1
5	ВК-09-10	Секция верхняя	1
6	ВК-09-15	Секция верхняя	1
7	ВК-09-20	Карниз	1

Набор деталей карниза ВК-09-20

Поз.	Обозначение	Наименование	Кол-во	Длина	Ширина	Материал
7,1	001.130-0	Карниз	1	1600	140	МДФ-28
7,2	001.131-0	Карниз	2	362	70	МДФ-30
7,3	001.132-1	Карниз	1	2440	70	МДФ-30

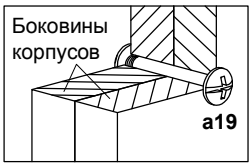

Внимание!
Отверстия в боковинах перед установкой межблочной стяжки (а19) необходимо досверлить насквозь сверлом диам. 5 мм

Перед стяжкой необходимо регулировкой ножек тумб выставить горизонтальный уровень

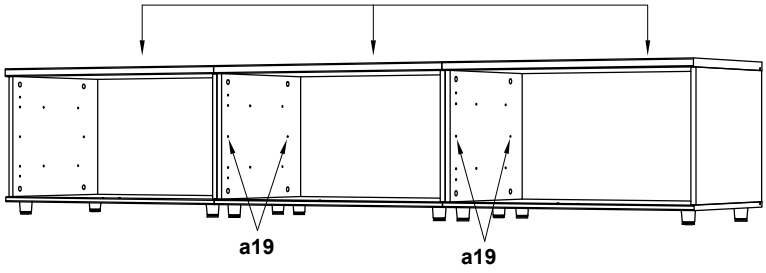



Вставить шканты (а18) в отверстия на боковых стенках верхних секций и установить секции на тумбы.

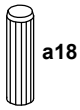

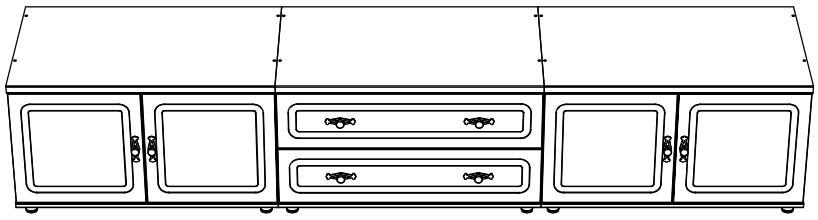

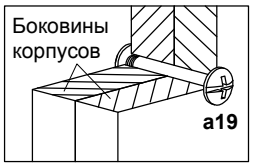

Внимание!
Отверстия в боковинах перед установкой межблочной стяжки (а19) необходимо досверлить насквозь сверлом диам. 5 мм

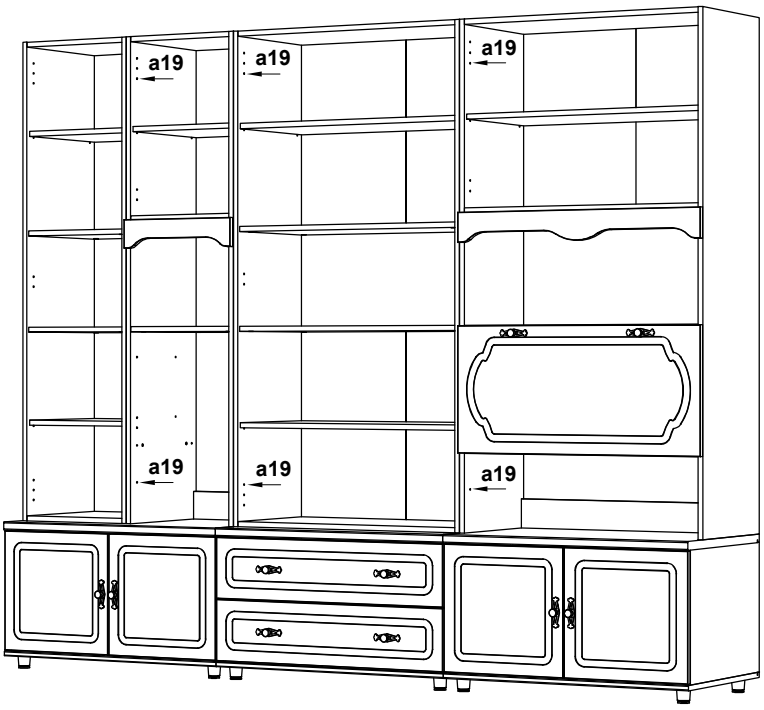

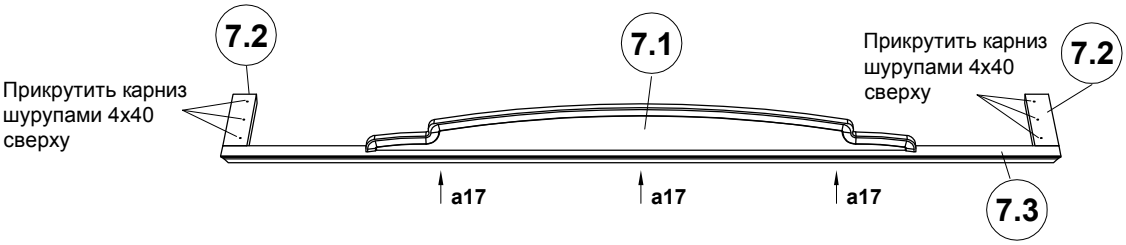

Прикрутить карниз шурупами 4х40 изнутри шкафа, предварительно досверлив насквозь отверстия сверлом диам. 5 мм

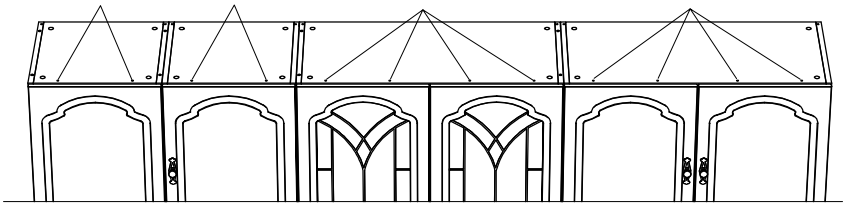

Перед мотажом карнизов на шкафы скрутить детали (7.1) и (7.3) конфирматами (а17).



ВНИМАНИЕ !

Перед сборкой необходимо внимательно ознакомиться с данной инструкцией, проверить по комплектовочной ведомости состав фурнитуры, изучить рисунки с ее монтажом.

Каждая деталь имеет свое обозначение (см. 2-ю колонку таблицы). Номера позиций деталей на рисунках указаны в кружках. Фурнитура на рисунках и в таблице обозначена буквой с цифрой (а1, а2 и т.д.).

Ввиду совершенствования конструкции и технологии изготовления, возможны отличия изделия от данного описания.

ПРАВИЛА ЭКСПЛУАТАЦИИ И УХОДА ЗА МЕБЕЛЬЮ

Мебельное изделие использовать по назначению указанному в маркировке. Мебельное изделие должно собираться согласно прилагаемой инструкции по сборке. При эксплуатации мебельной продукции необходимо исключить попадание воды и иных жидкостей на элементы изделий мебели, соприкасающихся с полом. При установке изделий мебели в непосредственной близости от нагревательных и отопительных приборов их поверхности во время эксплуатации должны быть защищены от нагрева. Температура нагрева элементов мебели не должна превышать +40 °С. Необходимо предохранять мебель от попадания на нее влаги, кислот, щелочей и различных растворителей. При перемещении мебели освобождать ее от содержимого, очистку загрязнений производить при помощи специальных средств по уходу за мебелью.

ГАРАНТИИ ИЗГОТОВИТЕЛЯ

Гарантийный срок эксплуатации мебели при соблюдении правил - 24 месяца со дня продажи.
За механические повреждения, возникшие при транспортировке и сборке изготовитель ответственности не несет.