ИНСТРУКЦИЯ ПО СБОРКЕ: МОДЕНА МН-048-25 Шкаф комбинированный
INSTRUKCJA MONTAŻU: MODENA MN-048-25 Witryna
ASSEMBLY INSTRUCTION: MODENA MN-048-25 Cabinet

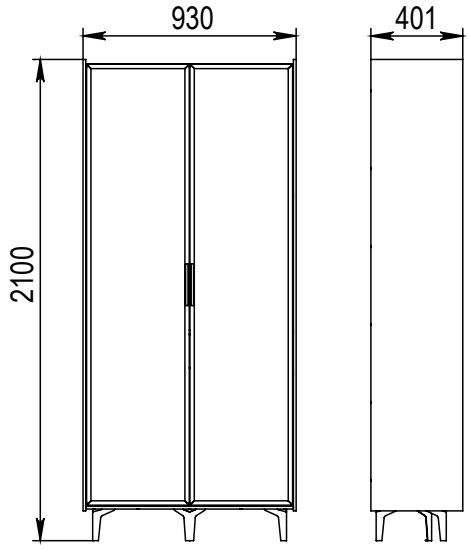

RU

ОБЩИЕ УКАЗАНИЯ ПО СБОРКЕ

Мебельное изделие должно собираться согласно прилагаемой инструкции по сборке. Перед сборкой необходимо проверить по комплектовочной ведомости наличие и количество деталей и фурнитуры. Сборку следует производить на ровном полу, покрытом тканью или бумагой во избежание повреждений и перекоса изделий. При сборке следует избегать неосторожных ударов и излишних усилий. Ввиду совершенствования конструкции и технологии изготовления, возможны отличия изделия от данного описания. Сборку изделия рекомендуется доверять квалифицированным сборщикам.

ГАРАНТИИ ИЗГОТОВИТЕЛЯ

Гарантийный срок эксплуатации и срок службы мебели при соблюдении приведенных ниже правил указаны на этикетке. Сроки отсчитываются со дня продажи.
За механические повреждения, возникшие при транспортировке, сборке и хранении предприятие-изготовитель ответственности не несет.

ИНСТРУКЦИЯ ПО ЭКСПЛУАТАЦИИ И УХОДУ ЗА МЕБЕЛЬЮ

Мебельное изделие использовать по назначению указанному на этикетке. Изделие следует хранить и эксплуатировать при относительной влажности воздуха от 45 до 70%, температура в помещении не должна быть ниже +2°С. Избегать попадания прямых солнечных лучей на изделие. При установке изделий мебели в непосредственной близости от нагревательных и отопительных приборов их поверхности во время эксплуатации должны быть защищены от нагрева. Температура нагрева элементов мебели не должна превышать +40°С. Необходимо предохранять мебель от попадания на нее влаги, кислот, щелочей и различных растворителей. При эксплуатации мебельной продукции необходимо исключить попадание воды и иных жидкостей на элементы изделий мебели, соприкасающихся с полом. При перемещении мебели освобождать ее от содержимого. Не допускается оставлять ящики выдвинутыми, а двери открытыми, если изделие не используется. Очистку загрязнений производить при помощи специальных средств по уходу за мебелью. Нагрузка на полку не более 5 кг. Нагрузка на стеклянную полку не более 3 кг. Нагрузка на ящик не более 2х2 кг.

PL

OGÓLNE WSKAZÓWKI DO MONTAŻU

Produkt meblowy należy zmontować zgodnie z załączoną instrukcją montażu. Przed montażem należy sprawdzić obecność i ilość części i osprzętu zgodnie z listą dostaw. Montaż należy wykonać na płaskiej podłodze pokrytej tkaniną lub papierem, aby uniknąć uszkodzenia i odkształcenia produktu. Podczas montażu należy unikać nieostrożnych uderzeń i nadmiernej siły. Ze względu na udoskonalenia w zakresie projektowania i technologii wykonania produkt może różnić się od tego opisu. Zaleca się powierzenie montażu produktu wykwalifikowanym monterom.

GWARANCJE WYKONAWCY

Okres gwarancji i żywotność mebli, z zastrzeżeniem poniższych zasad, są podane na etykiecie. Terminy liczone są od daty sprzedaży.
Za uszkodzenia mechaniczne, powstałe podczas transportu i montażu wykonawca nie niesie odpowiedzialności.

ZASADY PIELĘGNACJI I KONSERWACJI MEBLI

Produkt meblowy należy używać zgodnie z przeznaczeniem wskazanym na etykiecie. Produkt należy przechowywać i eksploatować przy wilgotności względnej powietrza od 45 do 70%, temperatura w pomieszczeniu nie powinna być niższa niż +2°C. Unikaj bezpośredniego światła słonecznego na produkt. W przypadku montażu mebli w bezpośrednim sąsiedztwie urządzeń grzewczych ich powierzchnie należy chronić przed nagrzewaniem podczas eksploatacji. Temperatura nagrzewania elementów meblowych nie powinna przekraczać + 40°C. Konieczne jest zabezpieczenie mebli przed wilgocią, kwasami, zasadami i różnymi rozpuszczalnikami. Podczas obsługi wyrobów meblarskich należy wykluczyć wnikanie wody i innych płynów na elementy wyrobów meblarskich stykające się z podłogą. Przenosząc meble, uwolnij je od zawartości. Nie pozostawiaj wysuniętych szuflad i otwartych drzwi, kiedy produkt nie jest używany. Do czyszczenia zabrudzeń używaj specjalnych środków do pielęgnacji mebli. Obciążenie półki nie więcej niż 5 kg. Obciążenie półki szklanej nie więcej niż 3 kg. Obciążenie szuflady nie więcej niż 2x2 kg.

EN

GENERAL INSTRUCTIONS ON ASSEMBLY

The furniture product must be assembled according to the enclosed assembly instructions. Before assembly, it is necessary to check the presence and quantity of parts and fittings according to the delivery list. Assembly should be done on a flat floor covered with cloth or paper to avoid damage and distortion of the product. When assembling, careless knocks and excessive force should be avoided. Due to improvements in design and manufacturing technology, the product may differ from this description. It is recommended to entrust the assembly of the product to qualified assemblers.

MANUFACTURER'S WARRANTY

The warranty period and service life of the furniture, subject to the rules below, are indicated on the label. Terms are counted from the date of sale.
The manufacturer is not responsible for damages caused while transportation, assembling.

FURNITURE SERVICE AND CARE REGULATIONS

Use the furniture product for the intended purpose indicated on the label. The product should be stored and operated at a relative air humidity of 45 to 70%, the room temperature should not be lower than +2°C. Avoid direct sunlight on the product. When installing furniture items in the immediate vicinity of heating devices, their surfaces must be protected from heating during operation. The heating temperature of furniture elements should not exceed +40°C. It is necessary to protect furniture from moisture, acids, alkalis and various solvents. When operating furniture products, it is necessary to exclude the ingress of water and other liquids on the elements of furniture products in contact with the floor. When moving furniture, free it from its contents. Do not leave drawers pulled out and doors open when the product is not in use. To clean the dirt, use special furniture care products. The load on the shelf is not more than 5 kg. The load on the glass shelf is not more than 3 kg. The load on the drawer is not more than 2x2 kg.

A	B	C	D
1	048.117	1	835x144x16
2	048.203	1	736x317x16
3	048.218	1	1898x346x16
4	048.218-1	1	1898x346x16
5	048.227	2	148x341x16
6	048.237	1	1146x317x16
7	048.331	1	906x346x16
8	048.332	1	906x346x16
9	048.333	1	873x342x16
10	048.515	2	300x120x16
11	048.515-1	2	300x120x16
12	048.516	2	372x105x16
13	048.603	2	1970x401x12
14	048.618	1	1932x451x12
15	048.618-1	1	1932x451x12
16	048.637	1	906x70x12
17	048.707	2	1924x448x20.6
18	048.807	2	386x299x3
19	048.901	8	426x314x6

A - позиция/pozycja/position
B - артикул/artykuł/article
C - количество/ilość/quantity
D - размеры/wymiary/dimensions (мм/mm)

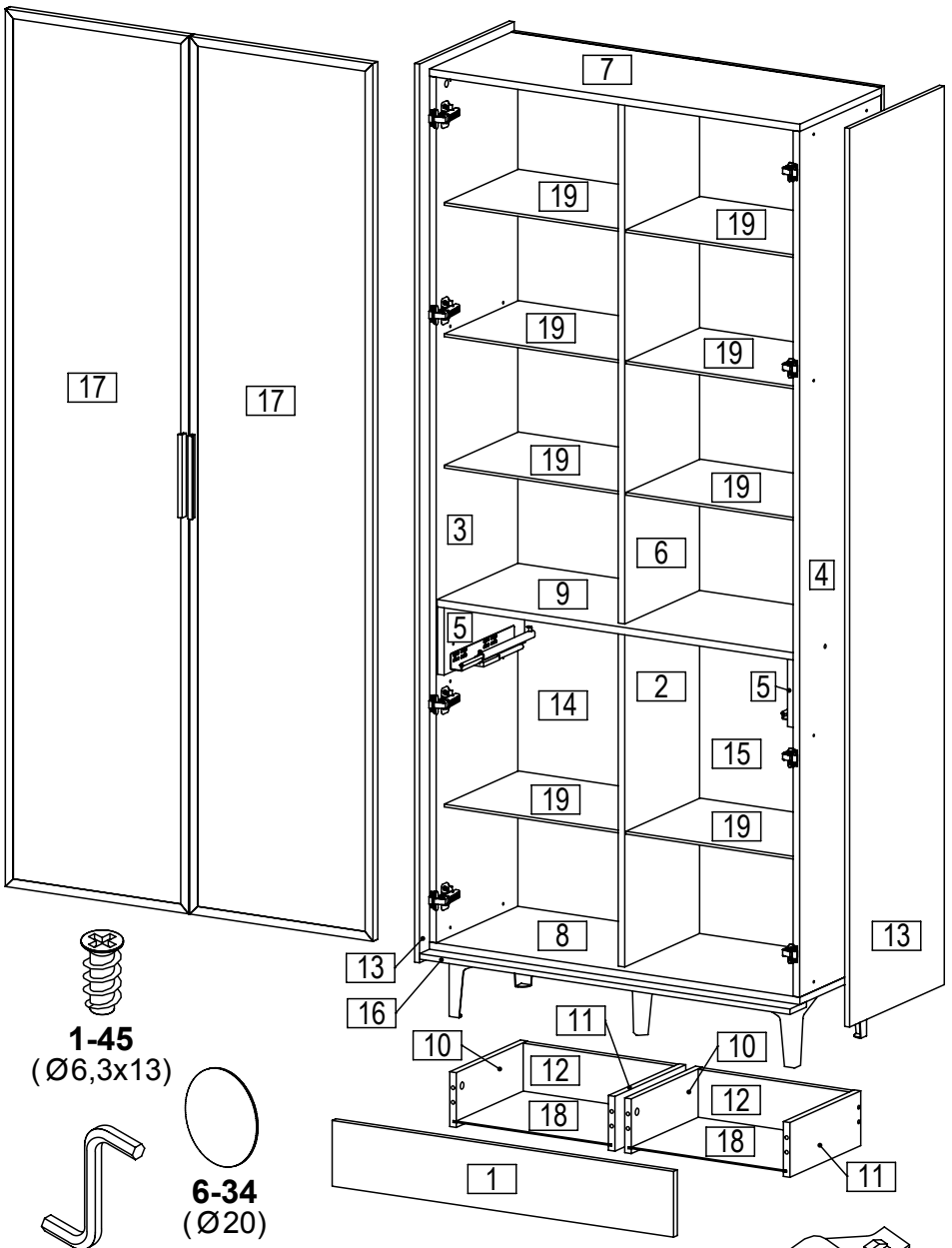

B	C
1-01	16
1-07	16
1-116	16
1-38	16
1-42	20
1-45	6
1-53	42
1-55	5
1-56	34
1-60	6
1-65	4
1-68	16
1-91	32
2-31	8
2-32	8
3-19	1
3-20	1
3-22	6
4-82	2
4-84	5
6-01	1
6-34	14
6-72	8


1-01


1-07

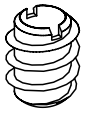
1-116

1-45
(Ø6,3x13)


1-42
(Ø7x50)

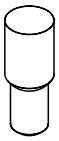
1-91

6-01

6-34
(Ø20)


1-38
(Ø8x35)


1-53
(Ø4x16)

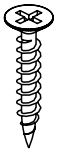
1-55
(Ø4x25)

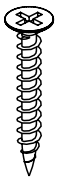
1-56
(Ø4x30)

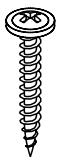
1-60
(Ø3,5x25)

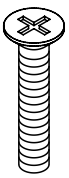
1-65
(M4x25)

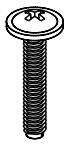
1-68
(M4x22)


3-22

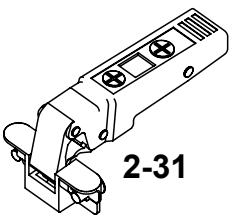
2-31

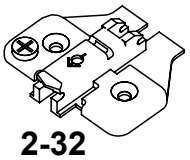
2-32

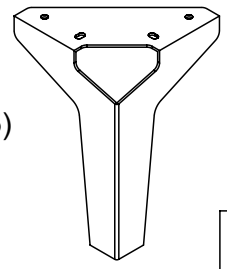
4-84


6-72

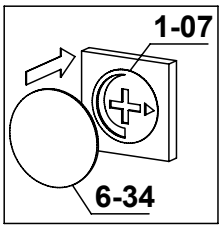

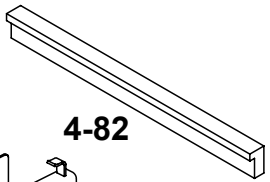
4-82

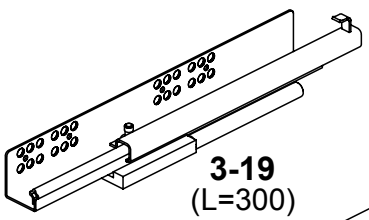
3-19
(L=300)

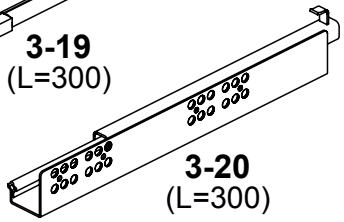
3-20
(L=300)

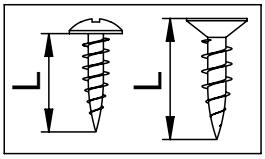

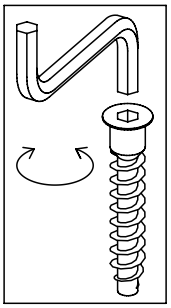

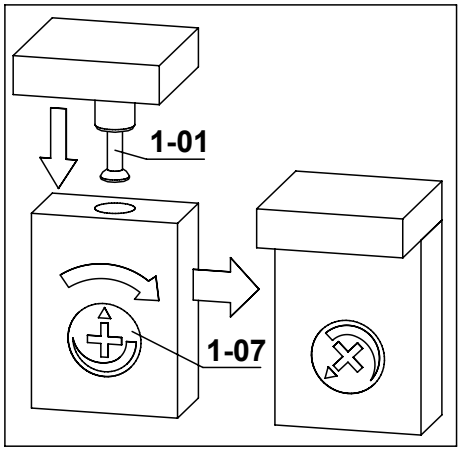

Монтаж фурнитуры / Montaż okuć / Installation of fittings

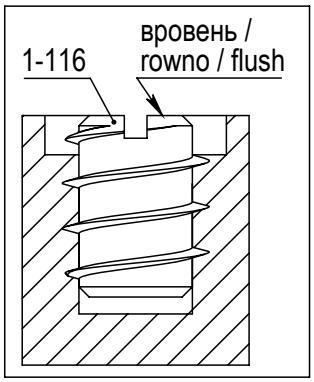

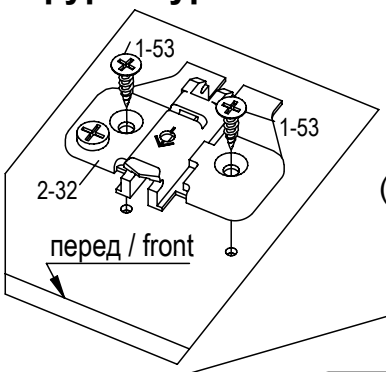


1-53
(Ø4x16)

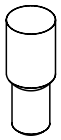
1-91


1-07

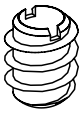
1-116

1-38
(Ø8x35)

1-01

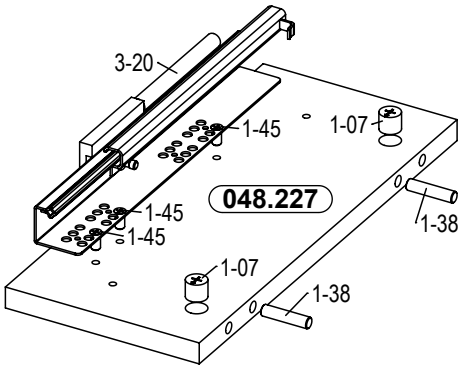

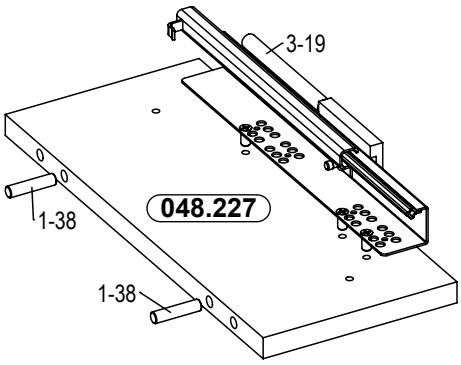

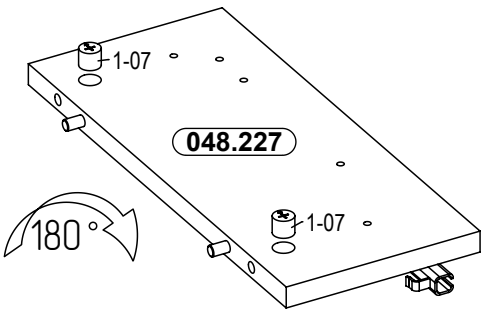

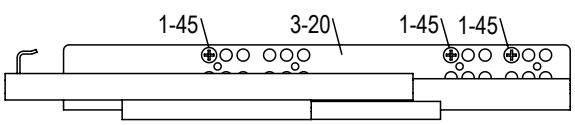

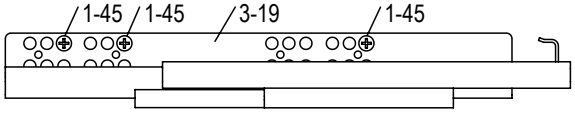



1-38
(Ø8x35)



1-01



1-45
(Ø6,3x13)



1-07

1-53
(Ø4x16)

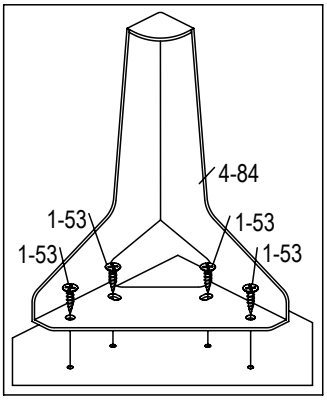

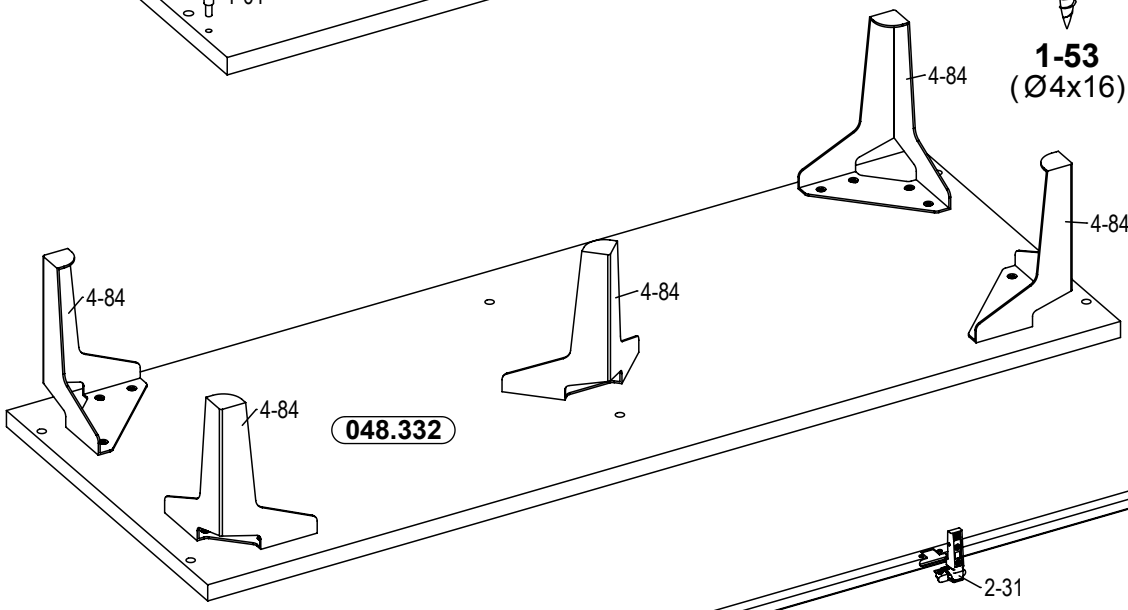

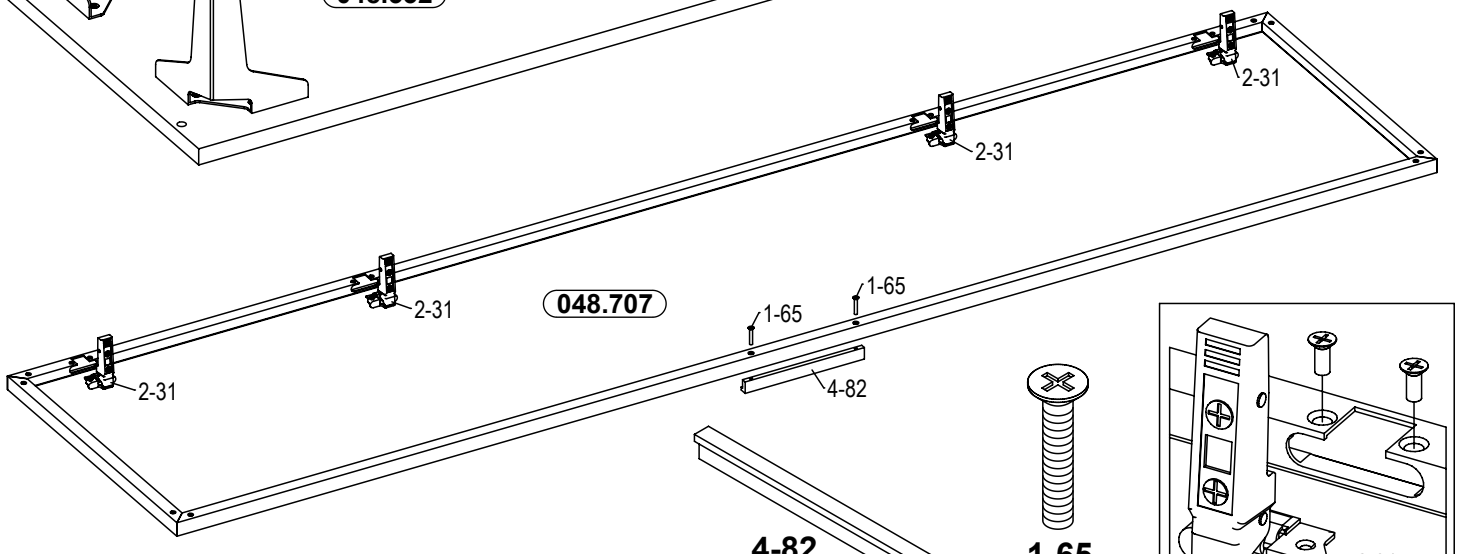

4-82

1-65
(M4x25)

Этапы сборки корпуса / Etapy montażu korpusu / Chassis assembly steps

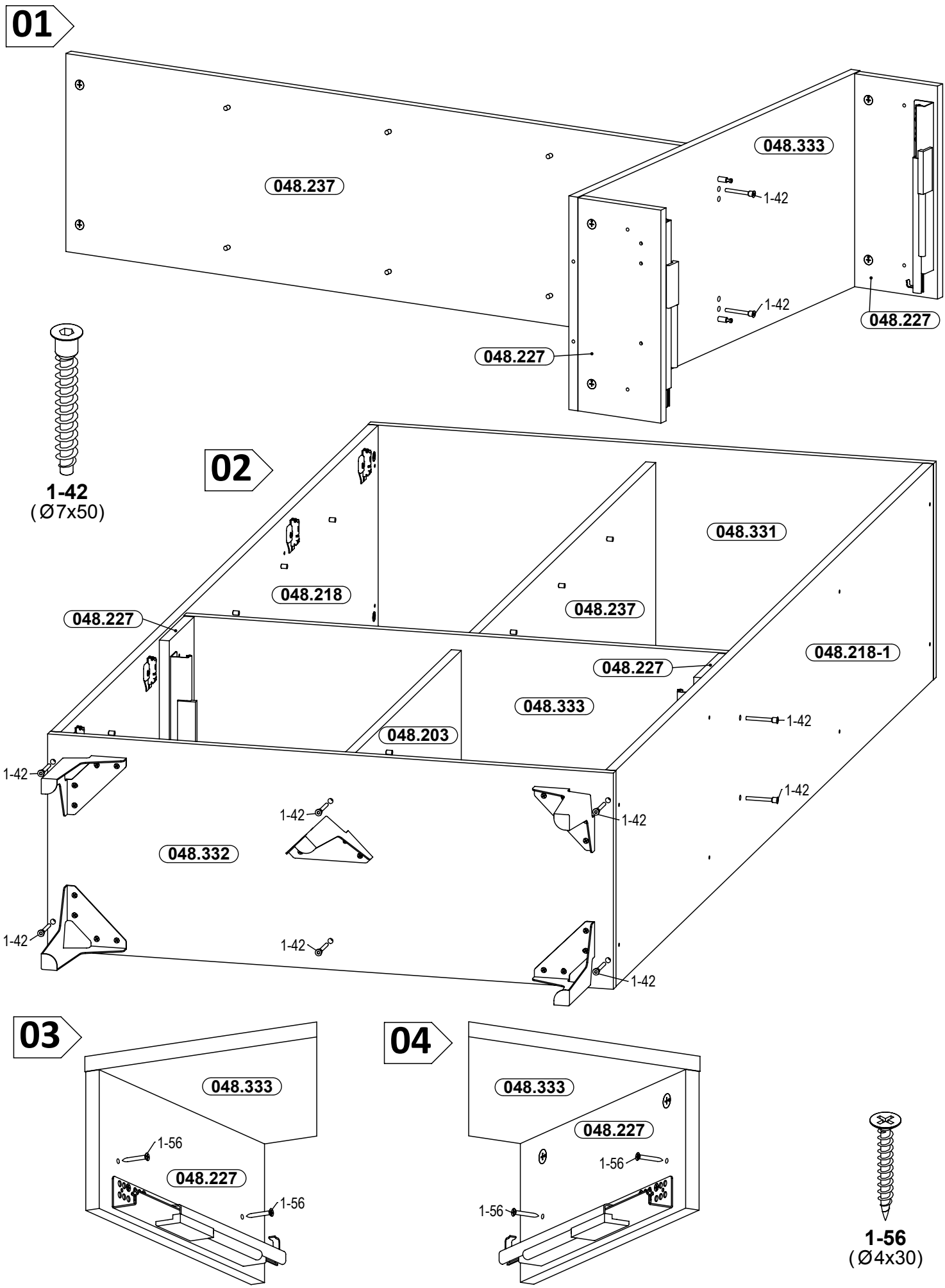

05

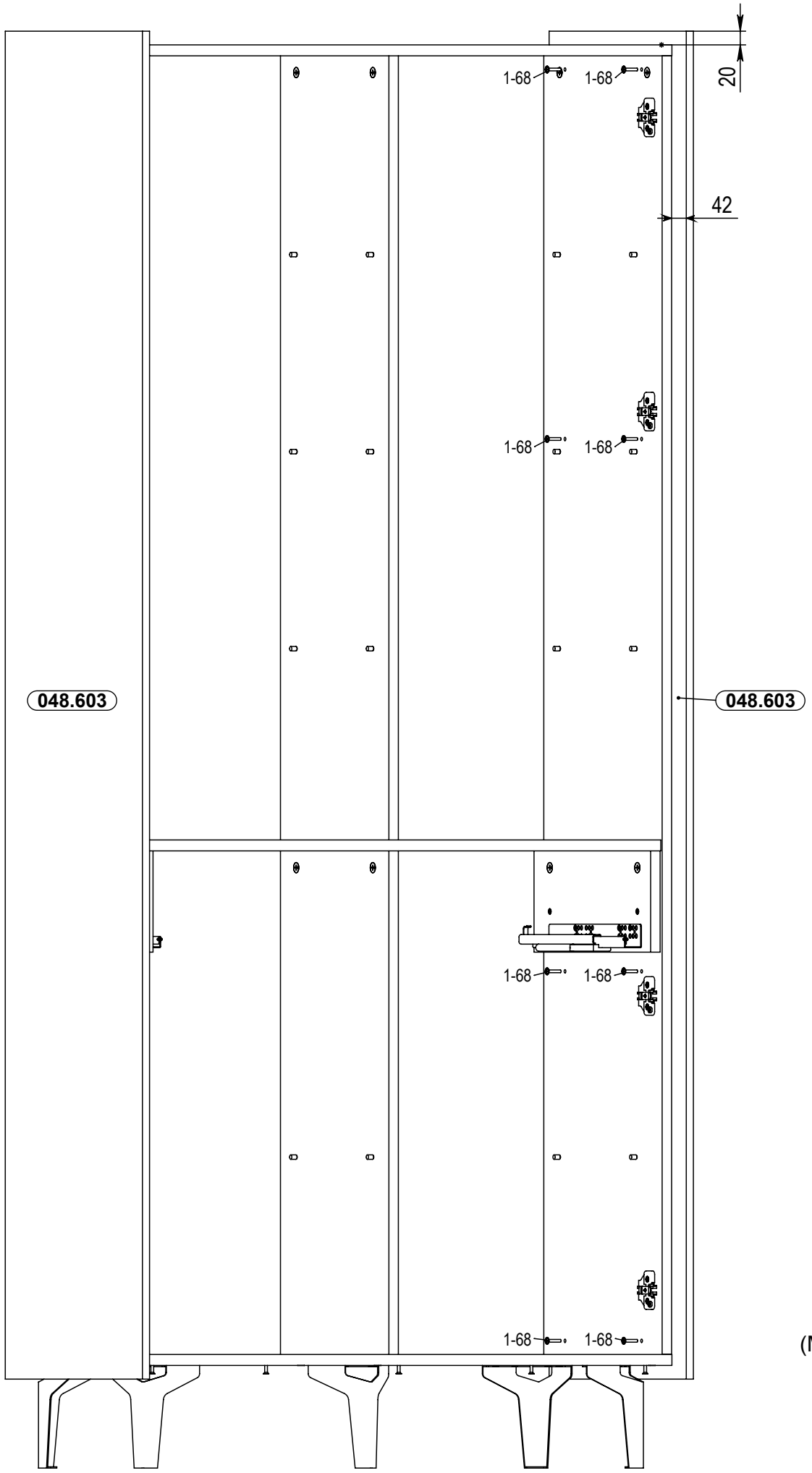

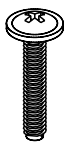

1-68
(M4x22)

06

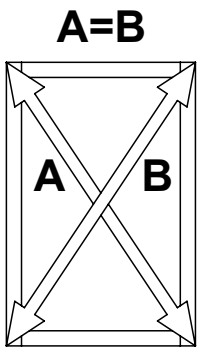

1-56
(Ø4x30)

1-60
(Ø3,5x25)

07

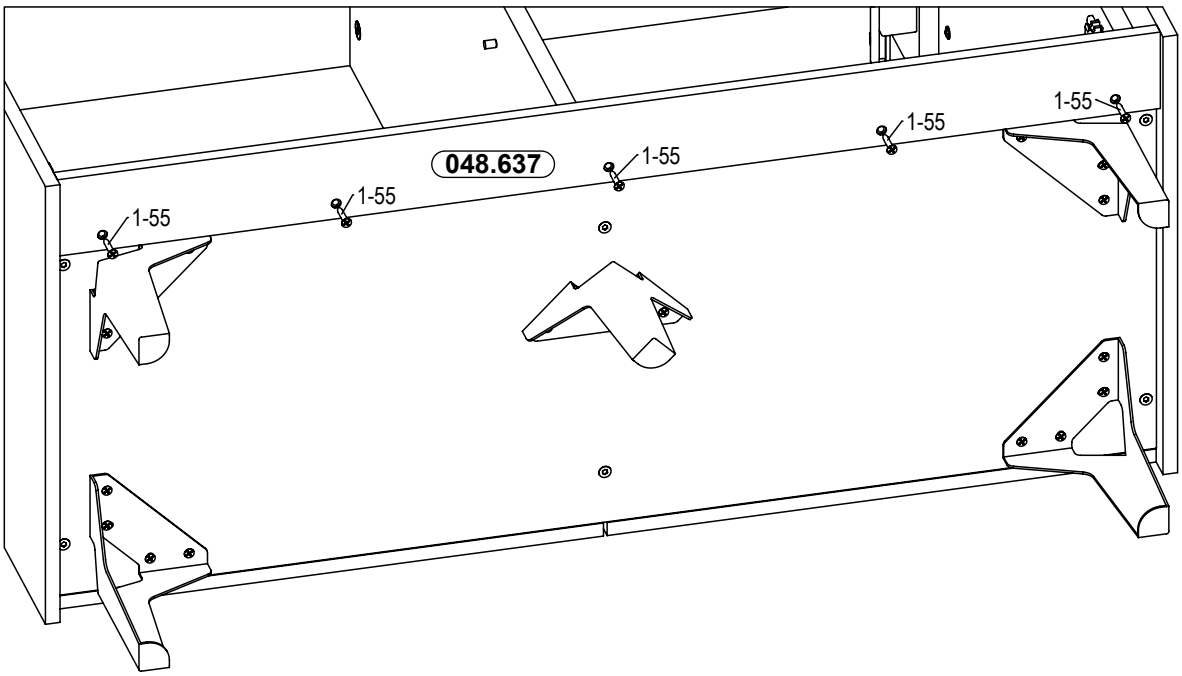



1-55
(Ø4x25)

Сборка ящика / Montaż szuflady / Drawer assembly

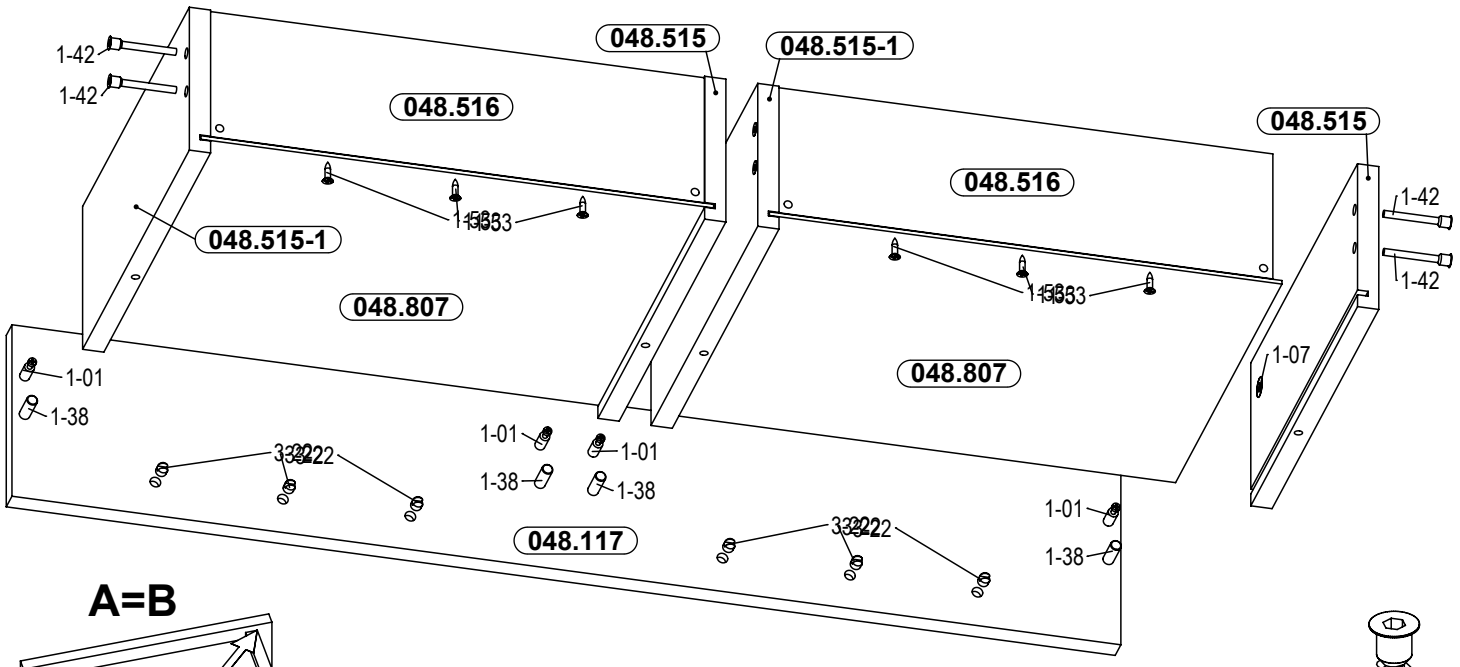

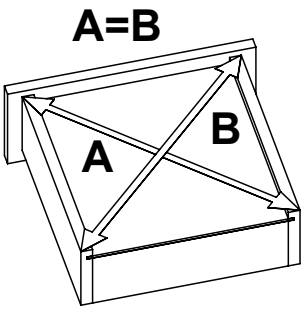

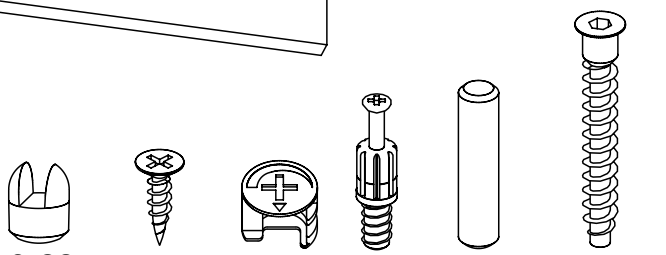

3-22 | **1-53** (Ø4x16) | **1-07** | **1-01** | **1-38** (Ø8x35) | **1-42** (Ø7x50)

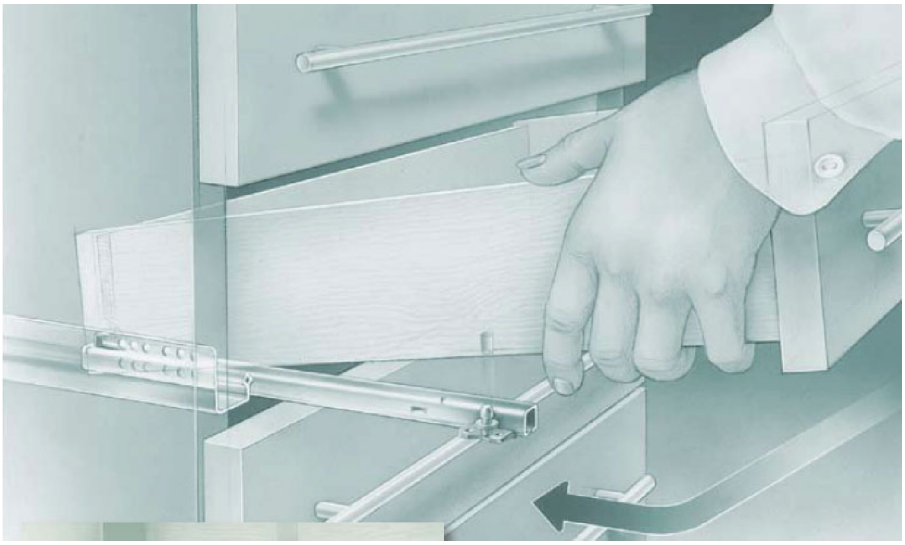

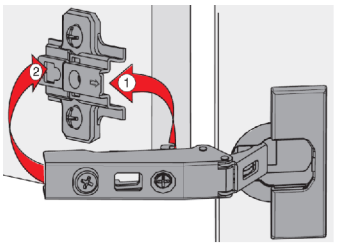

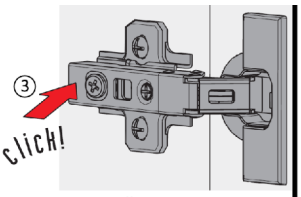

Монтаж дверей на петли
Montaż drzwi na zawiasach
Installation of doors on hinges

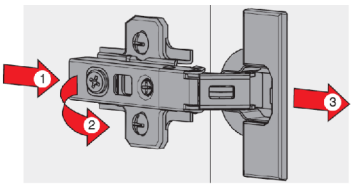

Демонтаж дверей с петель
Demontaż drzwi z zawiasów
Dismantling doors from hinges

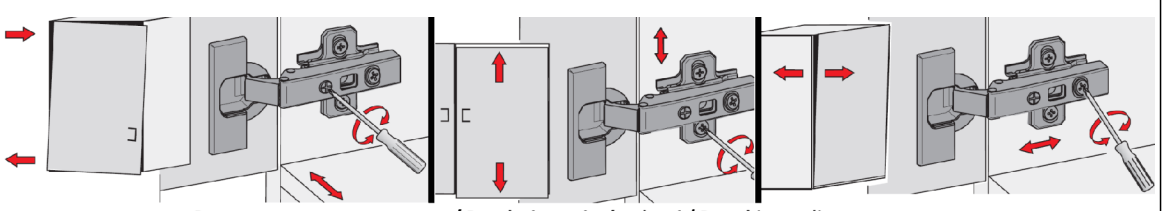

Регулировка дверных петель / Regulacja zawiasów drzwi / Door hinge adjustment

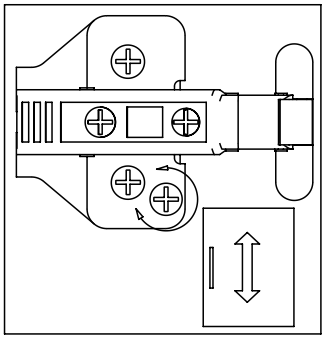

RU
ВНИМАНИЕ.
Чтобы боковые двери не ударялись при открывании о боковые панели, в петли этих дверей следует установить ограничители 6-72.
Для этого следует снять дверь со шкафа, положить на ровную поверхность и вставить ограничители во все петли как показано на рисунках ниже.



6-72

PL
UWAGA.
Aby drzwi boczne nie uderzały podczas otwierania o panele boczne, w zawiasach tych drzwi należy zainstalować ograniczniki 6-72.
Aby to zrobić, zdejmij drzwi z szafki, połóż je na płaskiej powierzchni i włóż ograniczniki do wszystkich zawiasów, jak pokazano na poniższych zdjęciach.
EN
ATTENTION.
To prevent the side doors from hitting the side panels when opening, limiters 6-72 should be installed in the hinges of these doors.
To do this, remove the door from the cabinet, put it on a flat surface and insert the limiters into all the hinges as shown in the figures below.

RU Установка ограничителя в петли дверей.
PL Montaż ogranicznika w zawiasach drzwi.
EN Installation of the limiter in the door hinges.

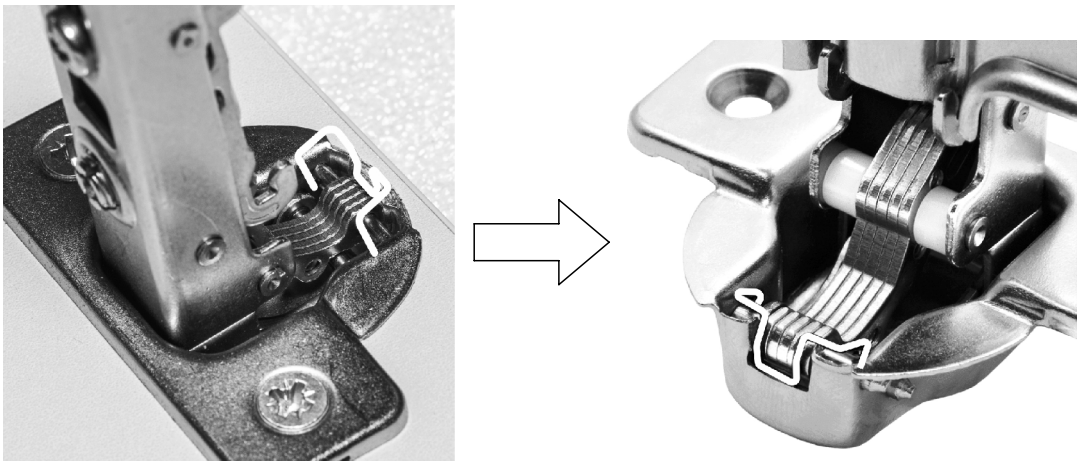

RU Установка ограничителя в петли дверей со стеклом.
PL Montaż ogranicznika w zawiasach drzwi ze szkłem.
EN Installation of a limiter in the hinges of doors with glass.

